GAMI

NOTICE DE MONTAGE: Il est très important que vous suiviez phase par phase les instructions de montage !
ASSEMBLY INSTRUCTIONS: It very important that you follow step by step assembly instructions !
LAS INSTRUCCIONES: Es muy importante que sigan paso a paso las instrucciones !
MONTAGEANLEITUNG: Es ist sehr wichtig, dass Sie die Montageanleitung der Reihe nach verfolgen !
MONTAGEPLAN: Het is zeer belangrijk de volgnummers van de handleiding te volgen !
MONTAJ KÝLAVUZU: Montaj kýlavuzunu sýrasý ile takip etmeniz cok önemlidir.
ИНСТРУКЦИИ ПО СБОРКЕ: Очень важно шаг за шагом точно следовать инструкции по сборке:

J14-HANNA

ENFILADE
REF. 504

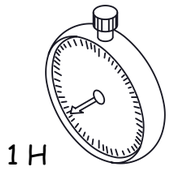
1 H

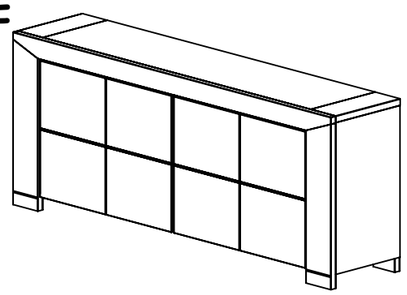

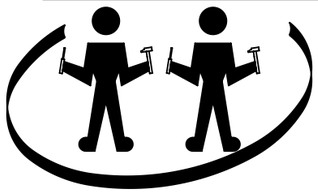

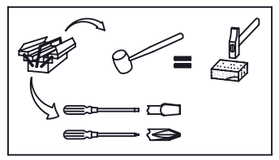

2 x
Réf. 48330

4 x
Réf. 24485

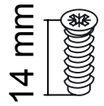
20 x
Réf. 7874

8 x
Réf. 35164

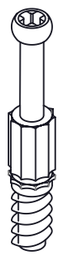
22 x
Réf. 44702

4 x
Réf. 17853

36 x
Réf. 533

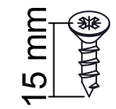
10 x
Réf. 5397

30 x
Réf. 28617

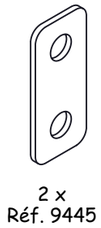
2 x
Réf. 9445

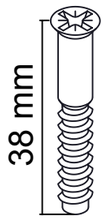
6 x
Réf. 24560

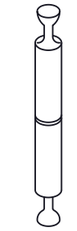
4 x
Réf. 47640

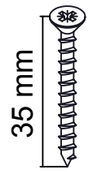
4 x
Réf. 18932

4 x
Réf. 35779

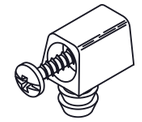
4 x
Réf. 3003

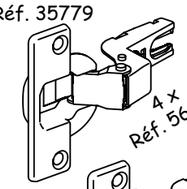
4 x
Réf. 56659

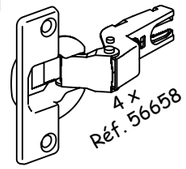
4 x
Réf. 56658

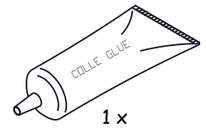

1 x
Réf. 11090

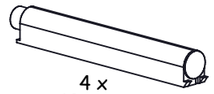
4 x
Réf. 51990

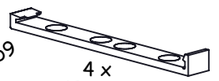
4 x
Réf. 51989

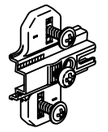
8 x
Réf. 56661

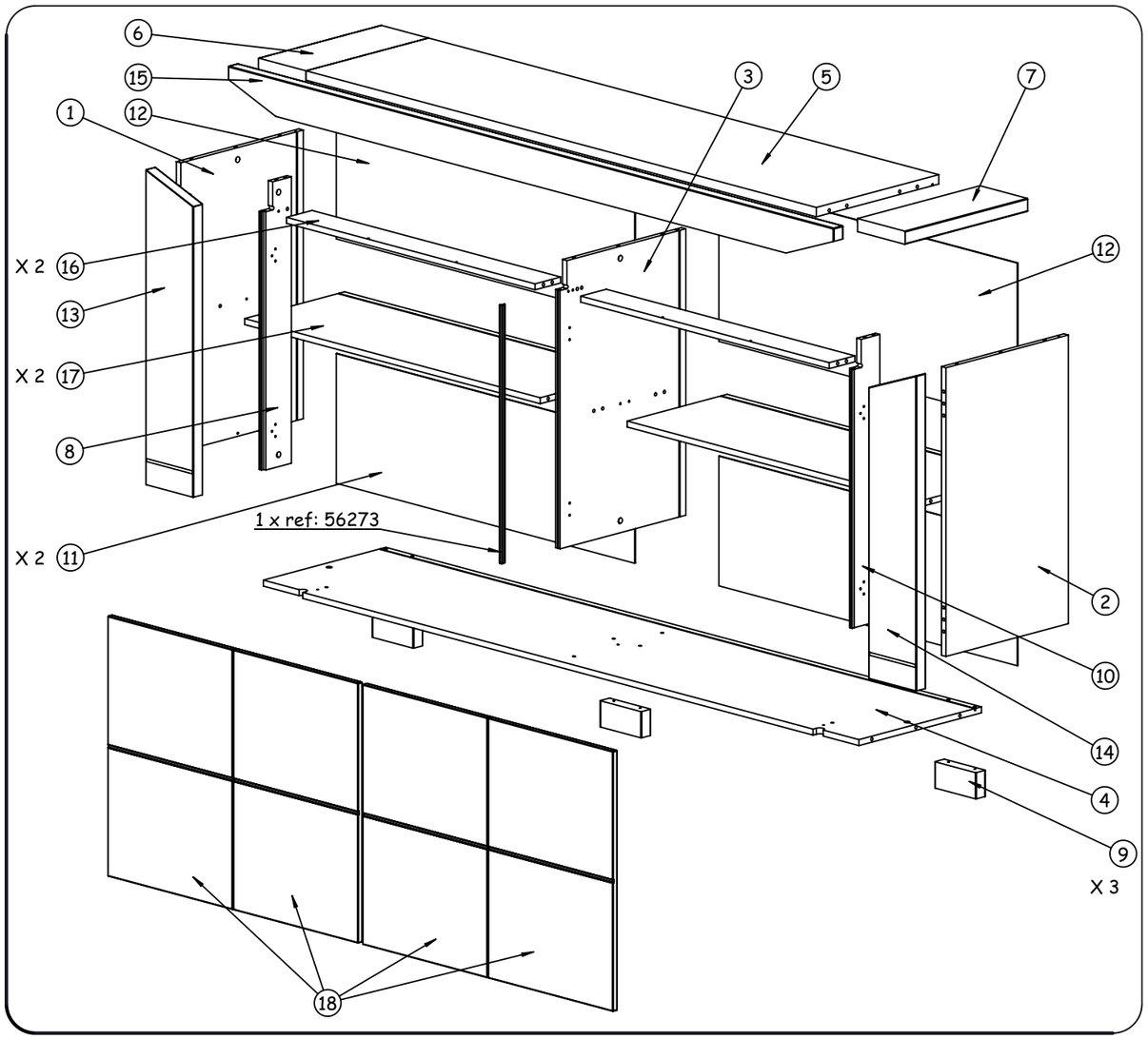

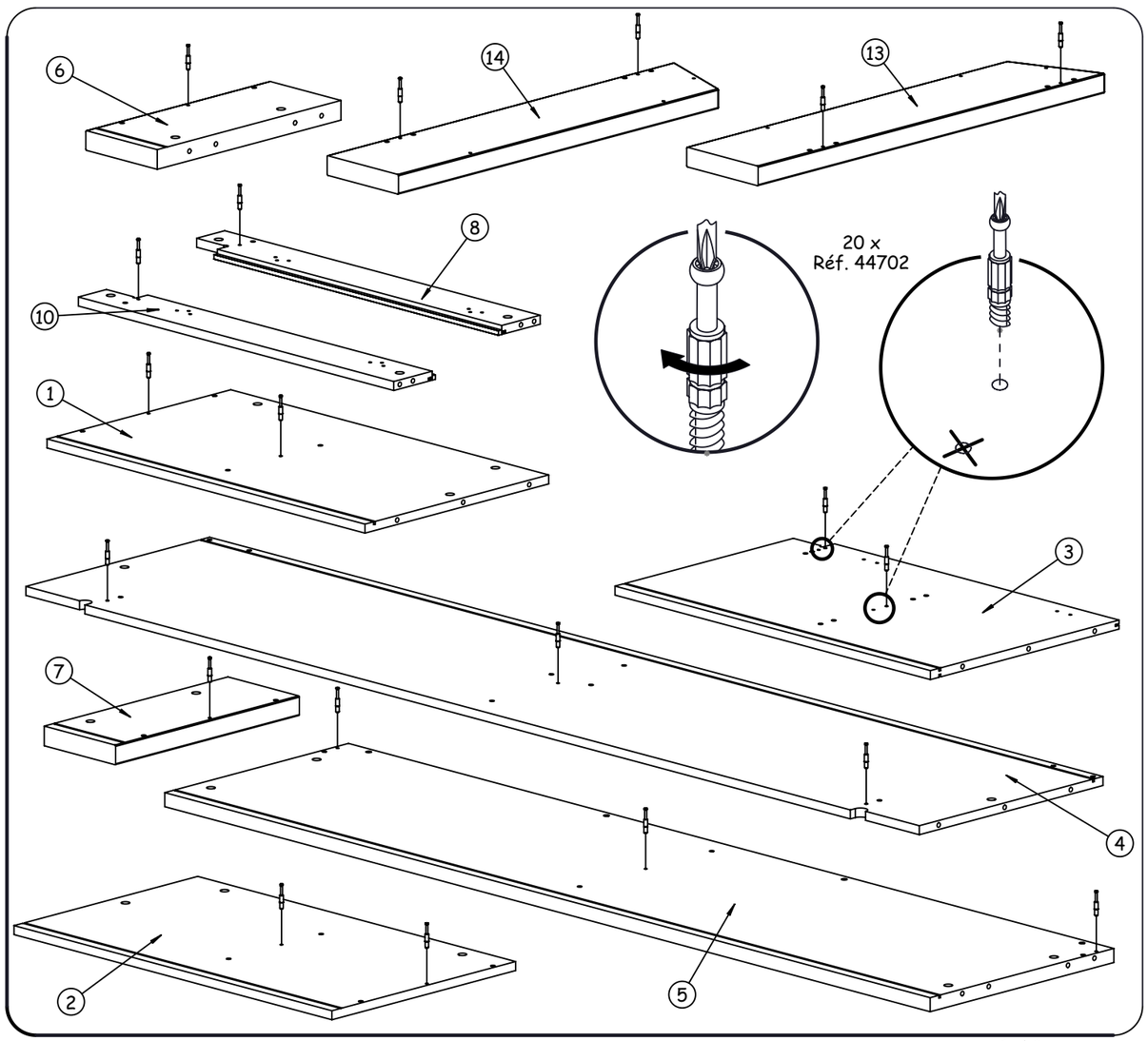

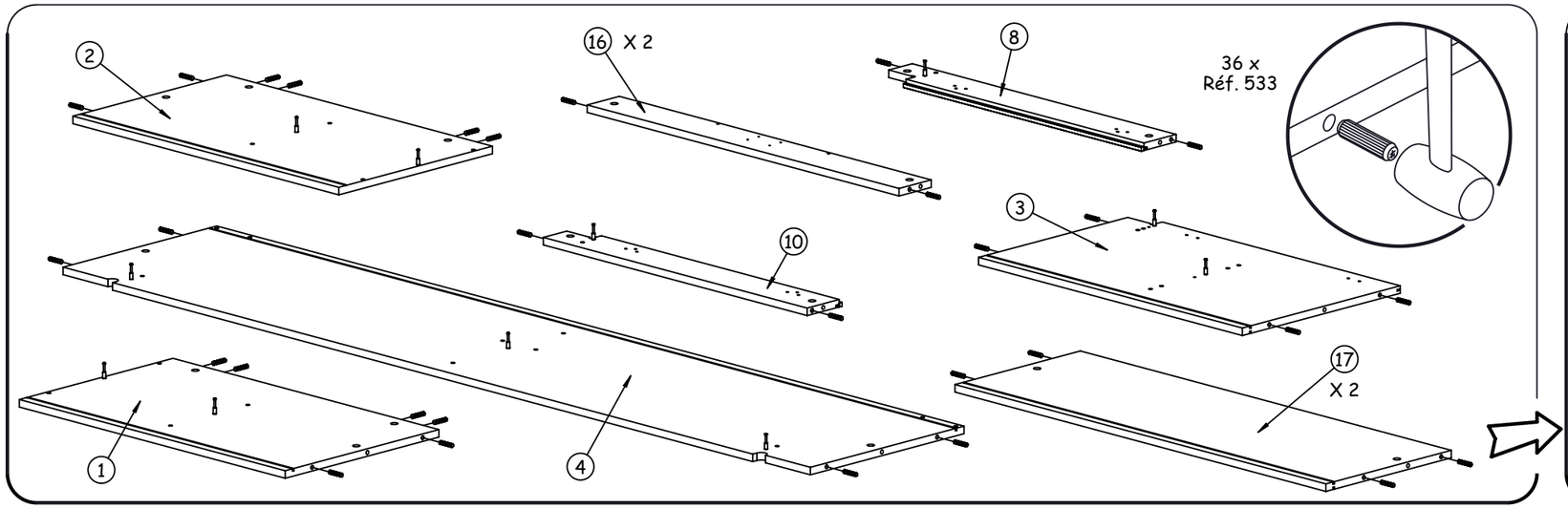
2
16 X 2
8
36 x
Réf. 533
3
10
1
4
17
X 2

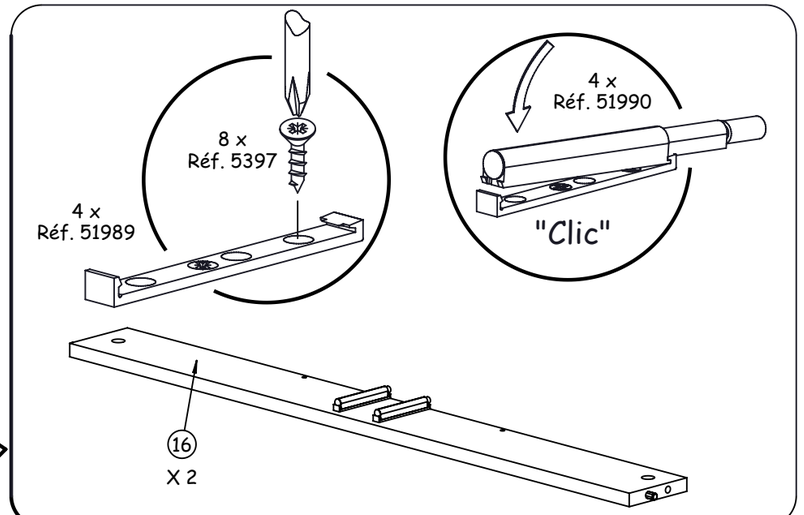
8 x
Réf. 5397
4 x
Réf. 51989
4 x
Réf. 51990
"Clic"
16
X 2

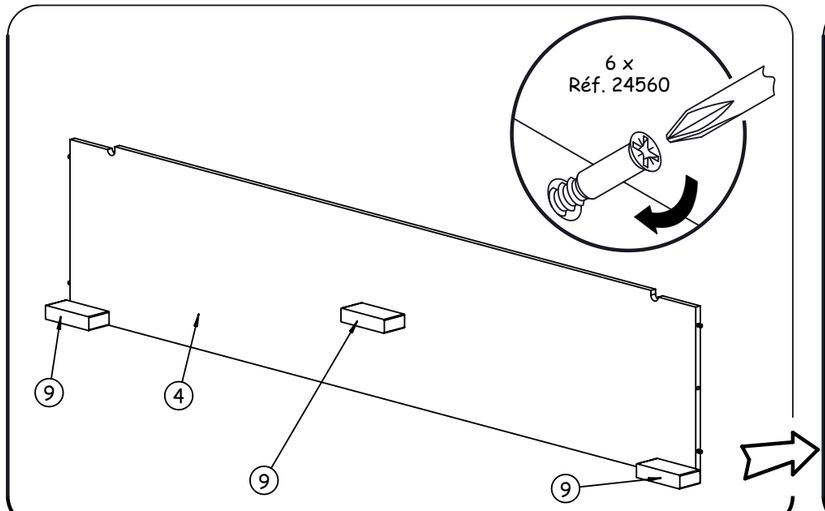
6 x
Réf. 24560
9
4
9
9

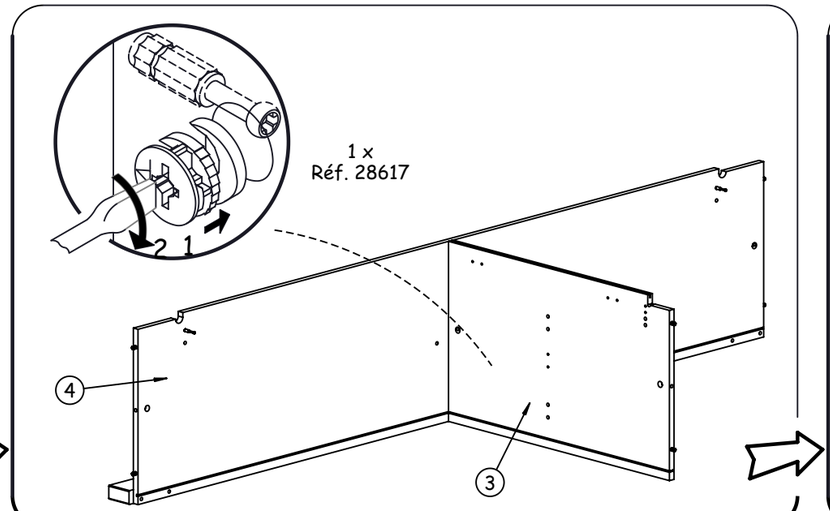
1 x
Réf. 28617
2
1
4
3

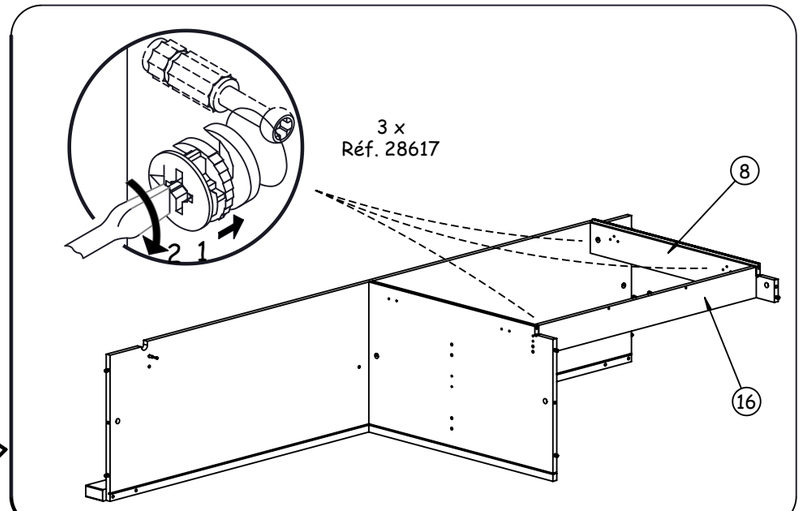
3 x
Réf. 28617
2
1
8
16

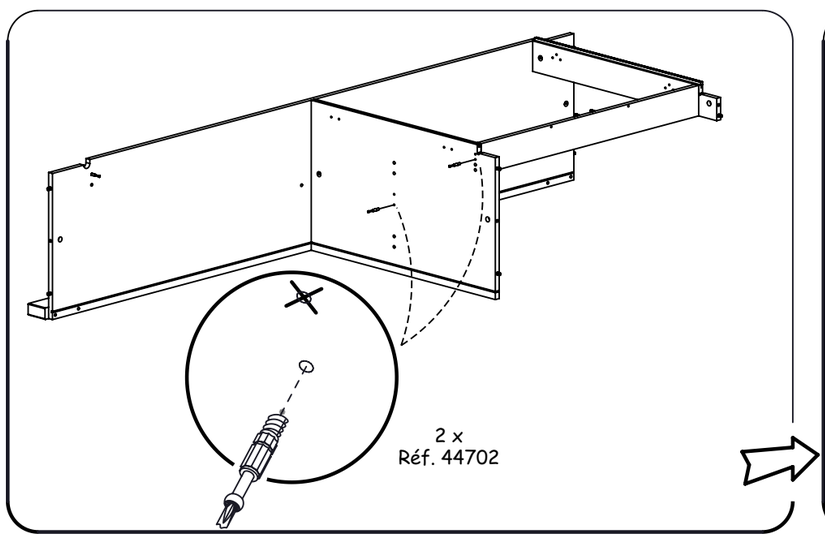
2 x
Réf. 44702

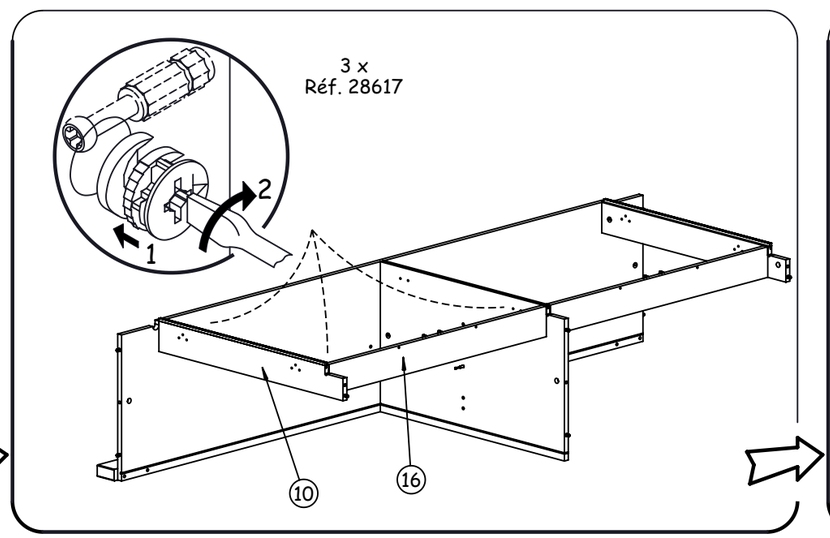
3 x
Réf. 28617
2
1
10
16

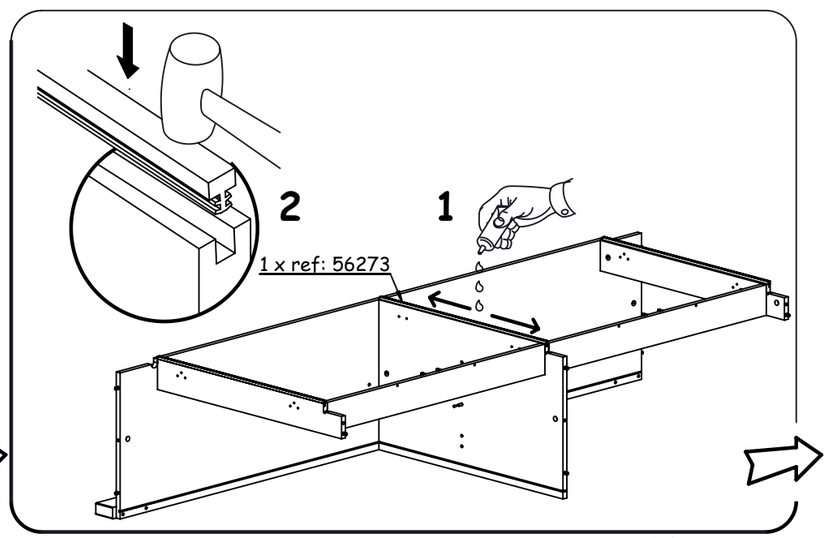
2
1
1 x ref: 56273

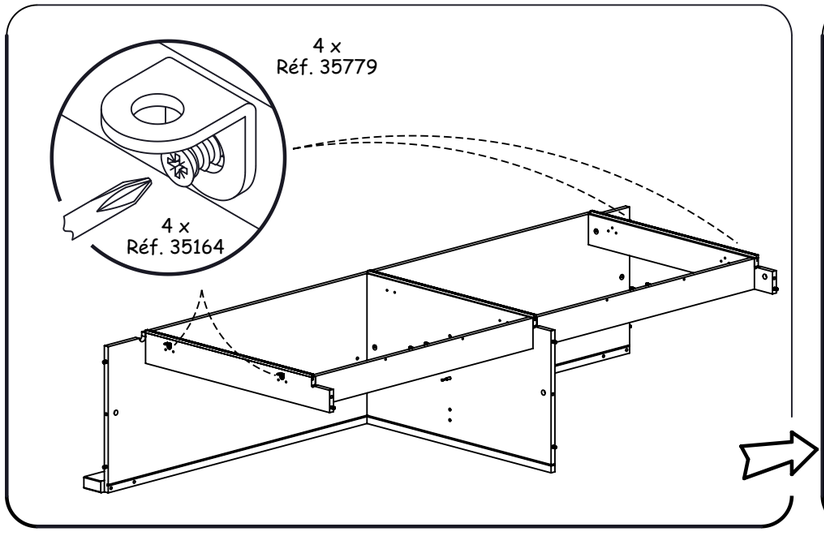
4 x
Réf. 35779
4 x
Réf. 35164

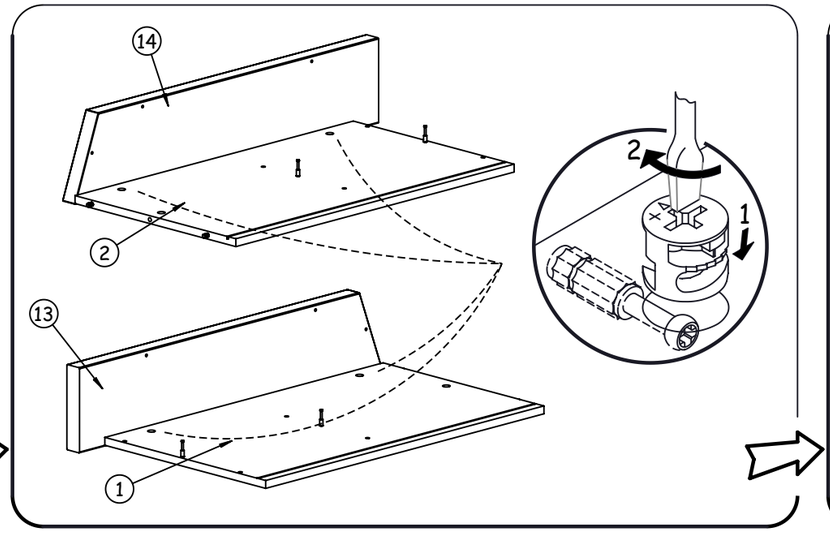
14
2
13
1
2
1

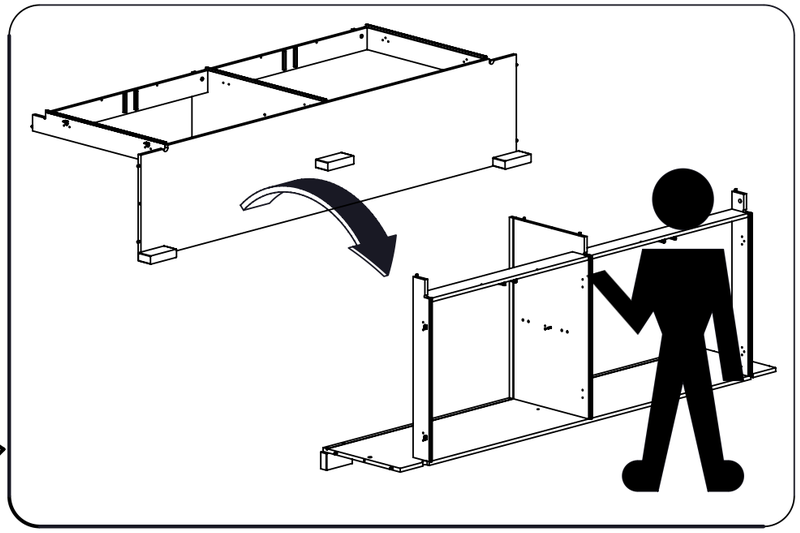

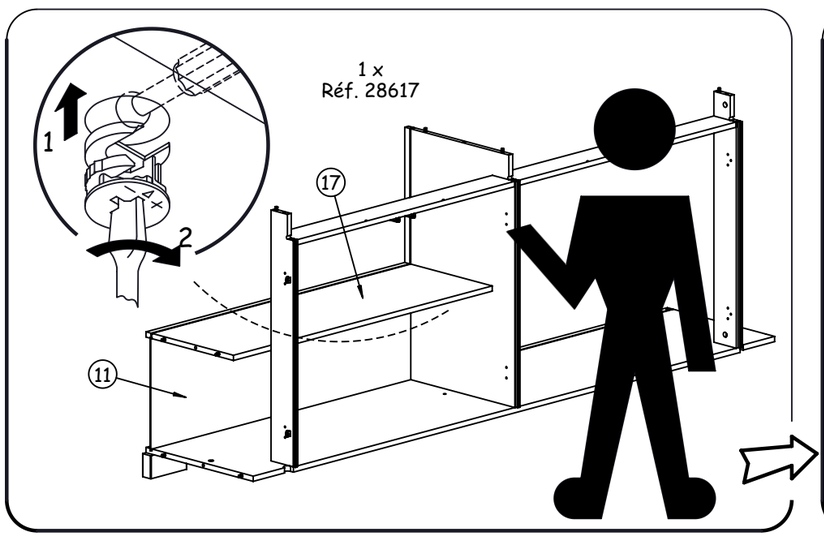
1
2
1 x
Réf. 28617
17
11

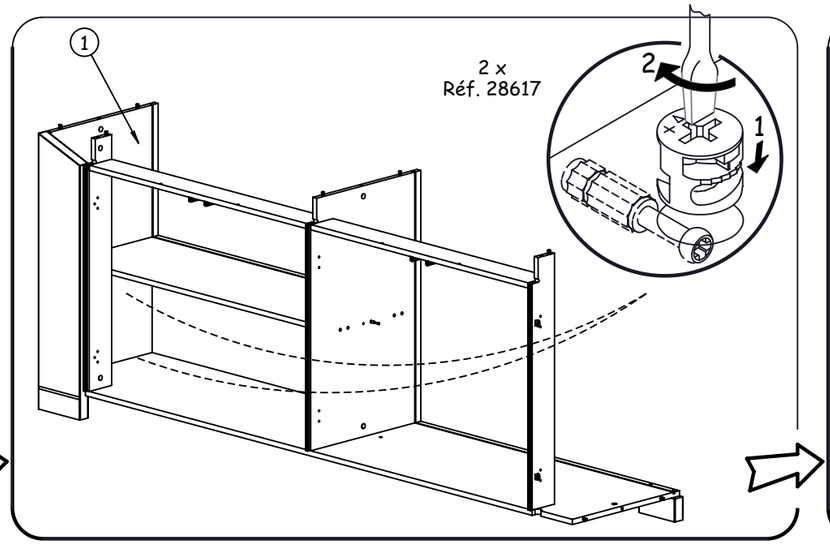
1
2 x
Réf. 28617
2
1

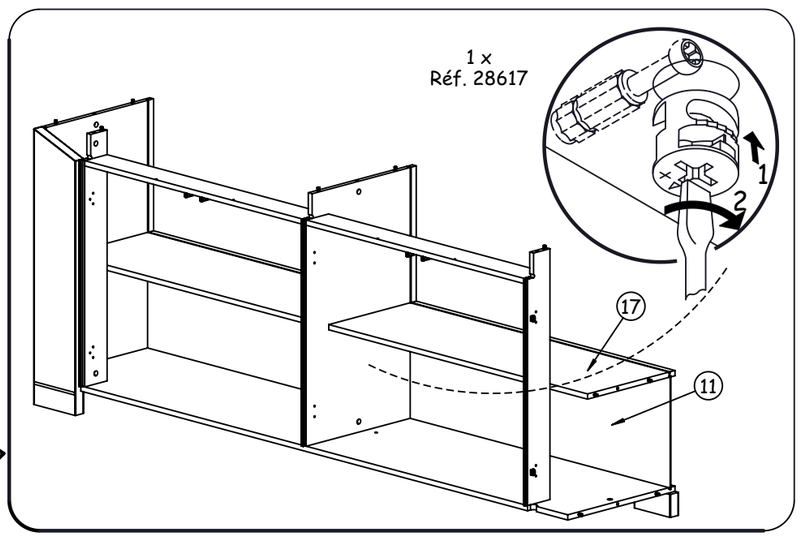
1 x
Réf. 28617
1
2
17
11

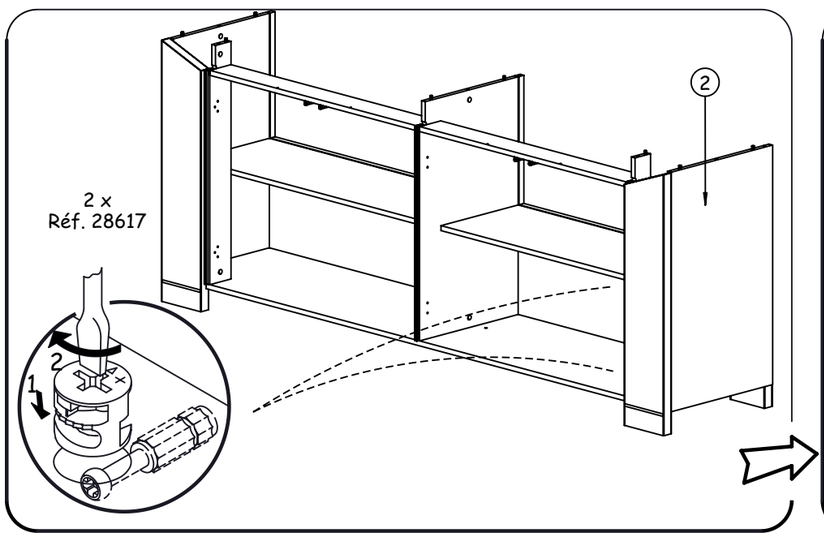
2 x
Réf. 28617
2
2
1

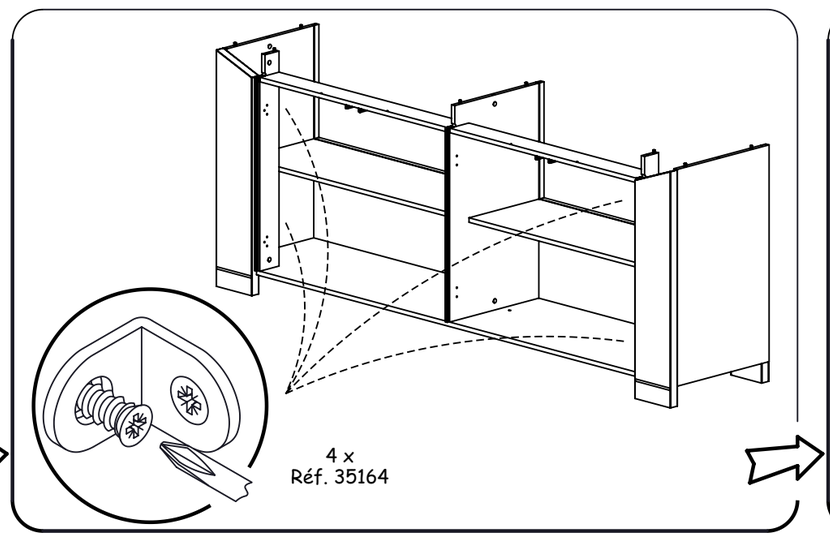
4 x
Réf. 35164

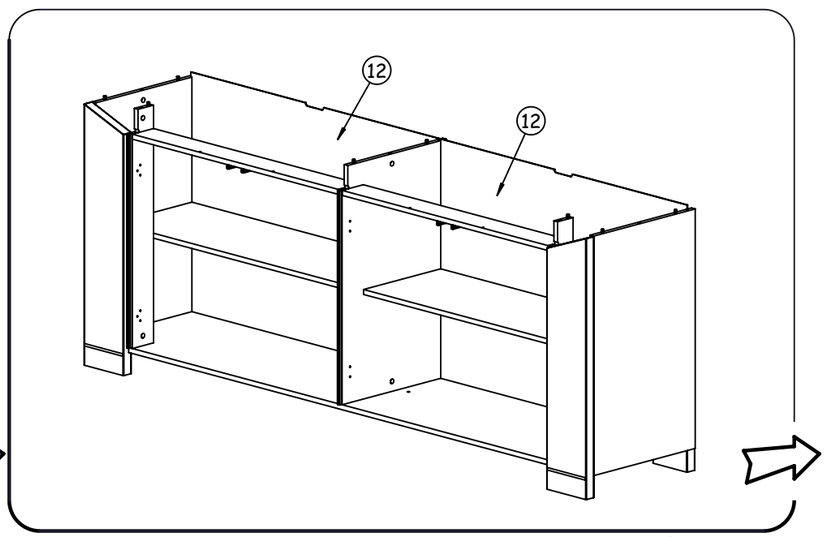
12
12

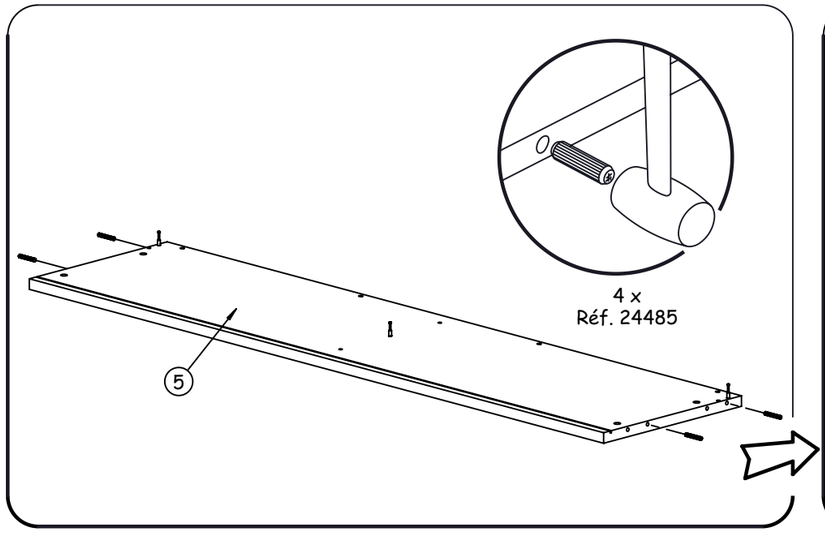
4 x
Réf. 24485
5

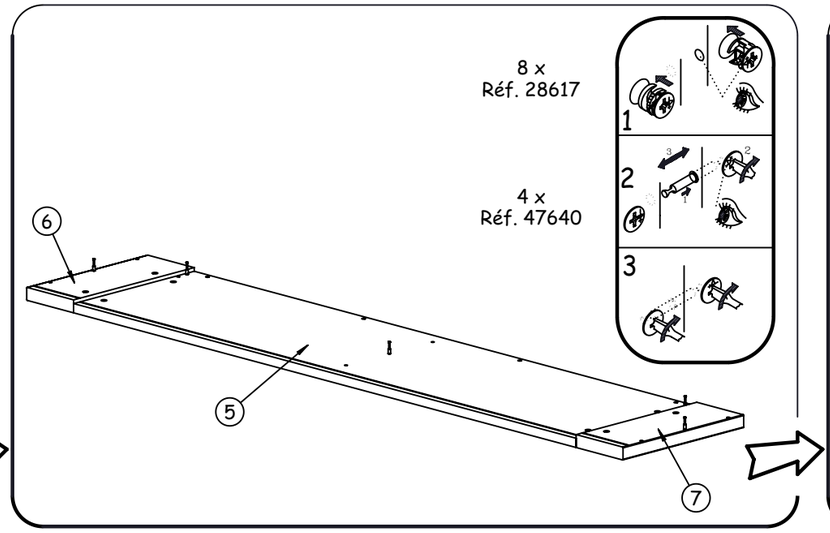
8 x
Réf. 28617
4 x
Réf. 47640
1
2
3
6
5
7

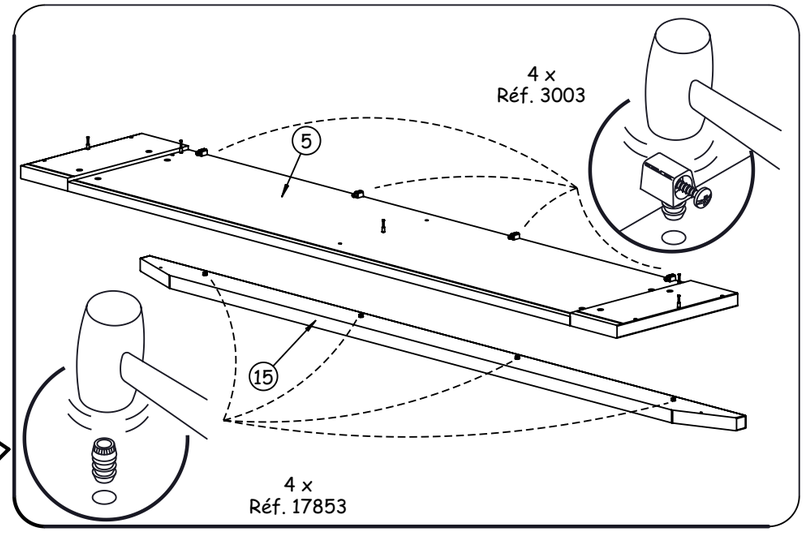
4 x
Réf. 3003
5
15
4 x
Réf. 17853

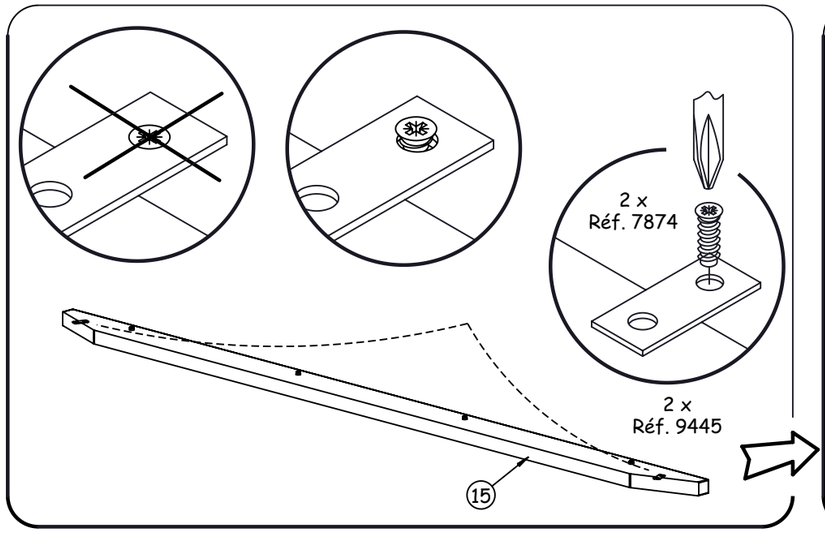
2 x
Réf. 7874
2 x
Réf. 9445
15

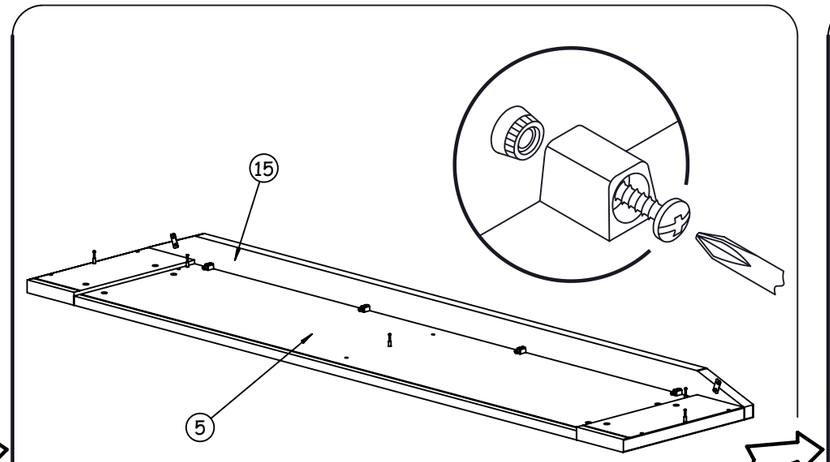
15
5

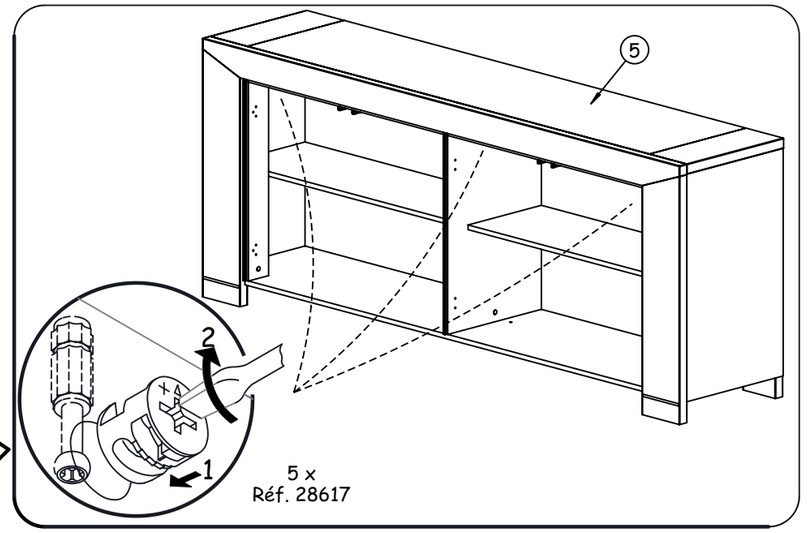
5
2
1
5 x
Réf. 28617

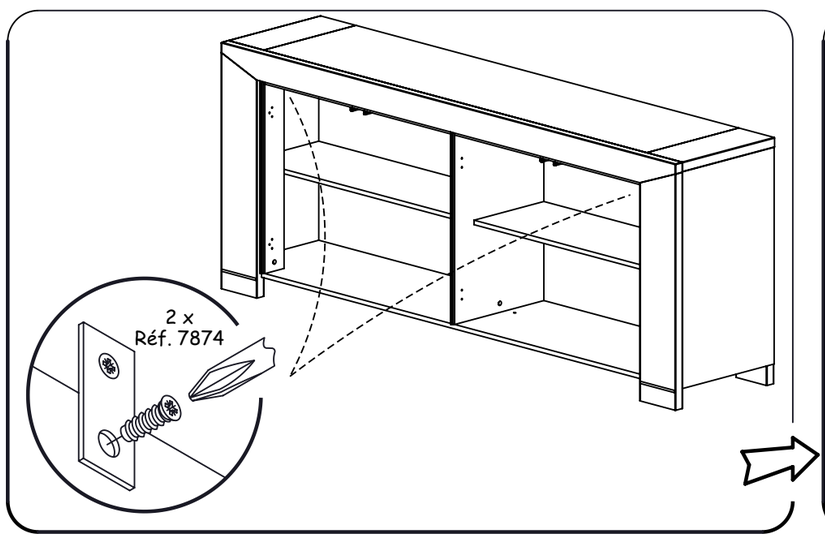
2 x
Réf. 7874

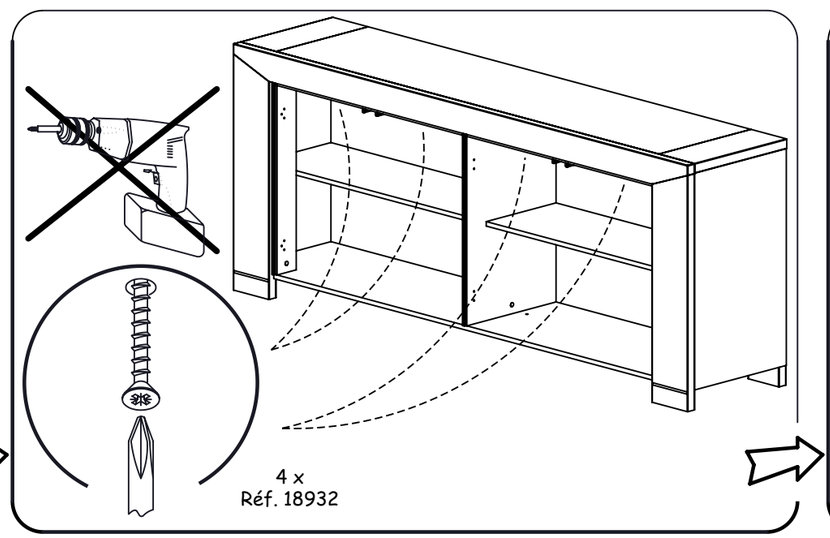
4 x
Réf. 18932

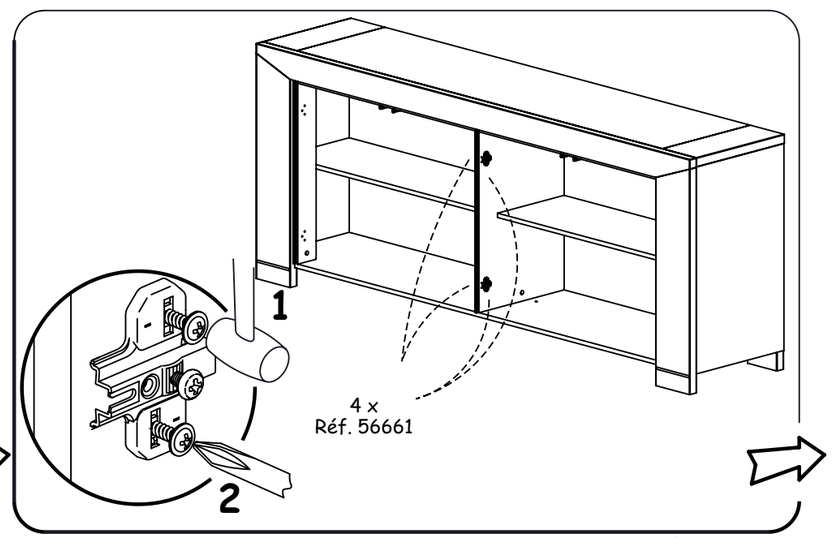
1
2
4 x
Réf. 56661

14 mm
8 x
Réf. 7874

Réf. 56659

Réf. 56659

18

18

18

18

18

1

2

1

4 x
Réf. 56661

14 mm
8 x
Réf. 7874

Réf. 56658

Réf. 56658

18

18

18

18

18

-Veiller à utiliser les vis et les chevilles adéquates pour le meuble à fixer au mur.
-Please use proper screws and wall fixings to secure the furniture to the wall
-Lütfen mobilyanýzý duvara monte ederken doðru baðlantý elemanlarýný kullanýnýz.

NON INCLUES.
NO INCLUIDOS.
NOT INCLUDED.
WERDEN NICHT MITGELIEFERT.
NIET INBEGREPEN.
DAHİL DEĞİL.

Réf. 48330

80 cm

109 cm

1

2

2 x
Réf. 5397

NOTICE INSTRUCTIONS

CONSEILS D'ENTRETIEN :
MELAMINES, LAQUES ET VERNIS SE NETTOIENT EXCLUSIVEMENT A L'AIDE D'EAU SAVONNEUSE.

HINTS ON CARE :
MELAMINE, ENAMELS AND VARNISHES ARE EXCLUSIVELY CLEANED WITH SUDSY WATER.

PFLEGEVORSCHRIFTEN :
MELAMINBESCHICHTUNGEN, LACKE UND FIRNISSE SIND NUR MITTELS SEIFENWASSER ZU REINIGEN.

CONSEJOS PARA EL CUIDADO :
MELAMINA, LACADOS Y BARNIZADOS SE LIMPIAN EXCLUSIVAMENTE CON AGUA ENJABONADA.

ONDERHOUD :
VOOR LAK EN VERNIS ALLEEN MAAR EEN LICHT SOP GEBRUIKEN.

BAKÝM IÇIN IPUCU :
MELAMINE,BASKÝ VE CILALÝ YÜZEYLERI TEMIZLER IKEN SADECE ARÝ SU KULLANÝNÝZ.

СОВЕТЫ ПО УХОДУ ЗА МЕБЕЛЬЮ :
ПОКРЫТИЯ ИЗ МЕЛАМИНА, ЭМАЛИ ИЛИ ЛАКА МОЖНО ЧИСТИТЬ ТОЛЬКО МЫЛЬНОЙ ВОДОЙ.

GARANTIE :
SI VOUS CONSTATEZ UNE EVENTUELLE ANOMALIE, PRECISEZ LA NATURE DU DEFAUT SUR CETTE FICHE ET RETOURNEZ-LA AU MAGASIN QUI VOUS A VENDU LE MEUBLE. CE DOCUMENT NOUS SERA IMMEDIATEMENT TRANSMIS.

GARANTY :
IN THE UNLIKELY EVENT OF THERE BEING A MANUFACTURING OR MATERIAL DEFECT, PLEASE CONTACT THE RETAILER FROM WHOM YOU PURCHASED OUR FURNITURE WITHOUT DELAY. STEPS WILL THEN BE TAKEN TO EFFECT EARLY REMEDIAL ACTION.

GARANTIE :
SOLLTEN SIE EVENTUELL EINEN MANGEL FESTSTELLEN SO BITTEN WIR SIE, UNS DIESEN NACHSTEHEND ZU BESCHREIBEN UND DIESES BLATT IHREM LIEFERANTIEN ZUZUSENDEN.

GARANTIA :
SI USTED OBSERVA ALGUNA EVENTUAL ANOMALIA, EXPLIQUE LA NATURALEZA DEL DEFECTO Y DEVUELVA LA FICHA A LA TIENDA DONDE HA COMPRADO EL MUEBLE, QUE NOS LO HARA SEGUIR.

WAARBORG :
GELIEVE DE BIJHORENDE GARANTIEKAART MET EVENTUELE AARD EN OORZAAK VAN BESCHADIGINGEN NAAR UW WINKELIER TERUG TE STUREN, DIE ZE ONS ZAL DOORSUREN.

GARANTI :
ÝSTENMEYEN MALZEME VE/VEYA ÜRETIM HATALARÝ ILE KARÞÝLAÞTÝÐÝNÝZDA LÜTFEN ÜRÜNÜ SATÝN ALDÝÐÝNÝZ BAYII ILE TEMAS KURUNUZ.BU SIZE EN HÝZLÝ ÇÖZÜMÜ GETIRECEKTIR.

ГАРАНТИЯ :
ЕСЛИ ВЫ ВДРУГ ОБНАРУЖИЛИ ДЕФЕКТЫМАТЕРИАЛА ИЛИ ПРОИЗВОДСТВА, ТОЧНО ОПИШИТЕ ДЕФЕКТ НА ЭТОМ ЛИСТЕ И ОБРАТИТЕСЬ В МАГАЗИН, В КОТОРОМ ВЫ КУПИЛИ МЕБЕЛЬ. ЭТОТ ДОКУМЕНТ БУДЕТ НЕМЕДЛЕННО НАМ ПЕРЕДАН И НАМИ РАССМОТРЕН.

NOM : ..... **ADRESSE :** .....

.....

NATURE DU DEFAUT EVENTUEL : .....

.....

ORDRE DE DEBALLAGE DES COLIS
UNPACKING ORDER OF THE PARCELS
REIHENFOLGE BETREFFEND DAS AUSPACKEN DER KOLLIS
DESEMBALAR LOS BULTOS EN ESTE ORDEN
VOLGORDE VAN UITPAKKEN VAN DE KOLLIS
KOLILERIN AÇÝLMA TALIMATÝ
ПОРЯДОК РАСПАКОВКИ ДЕТАЛЕЙ

NUMERO DE CONTROLE :

(MERCI DE COCHER, SUR CETTE FICHE, LE NUMERO DE PIECE ET LA REFERENCE COLIS FAISANT OBJET DE LA RECLAMATION)

COLIS 1
(REF.J14.504)

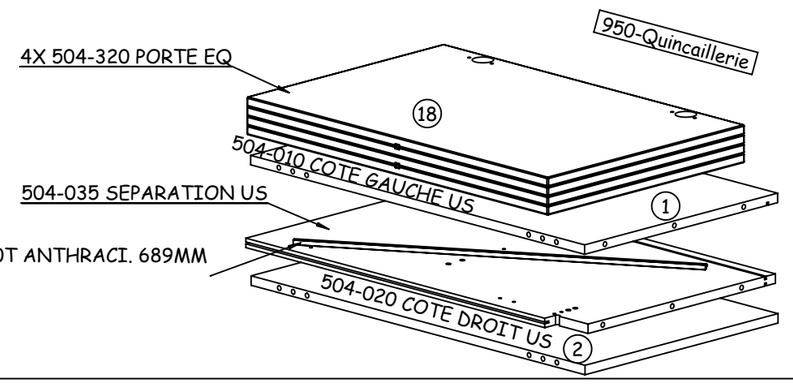

COLIS 2
(REF.J14.505)

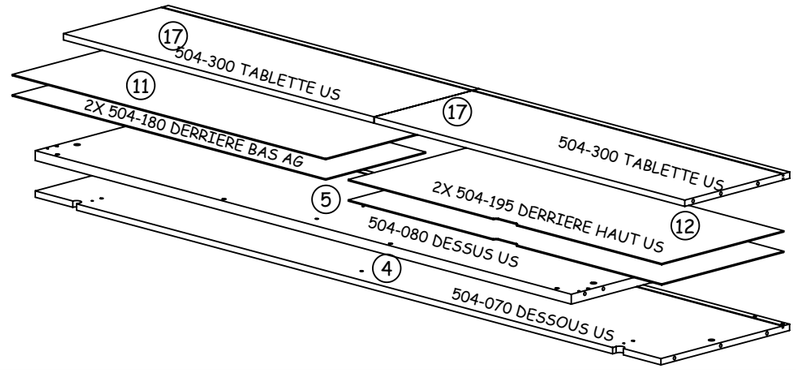
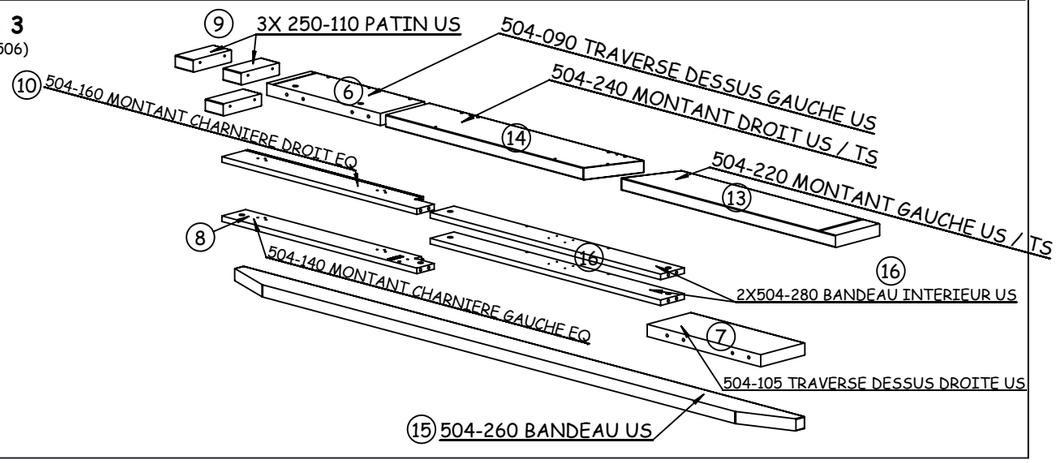
COLIS 3
(REF.J14.506)