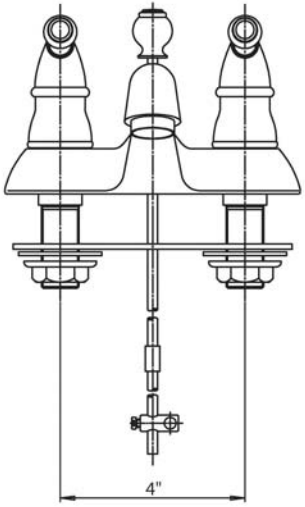

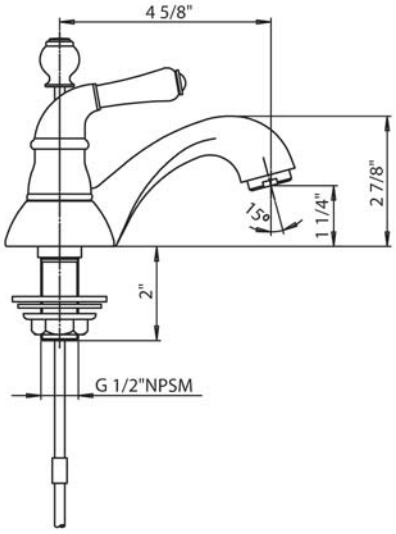

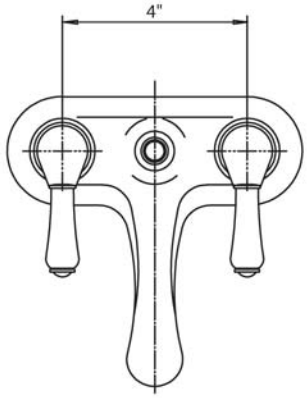

WHUS216RM