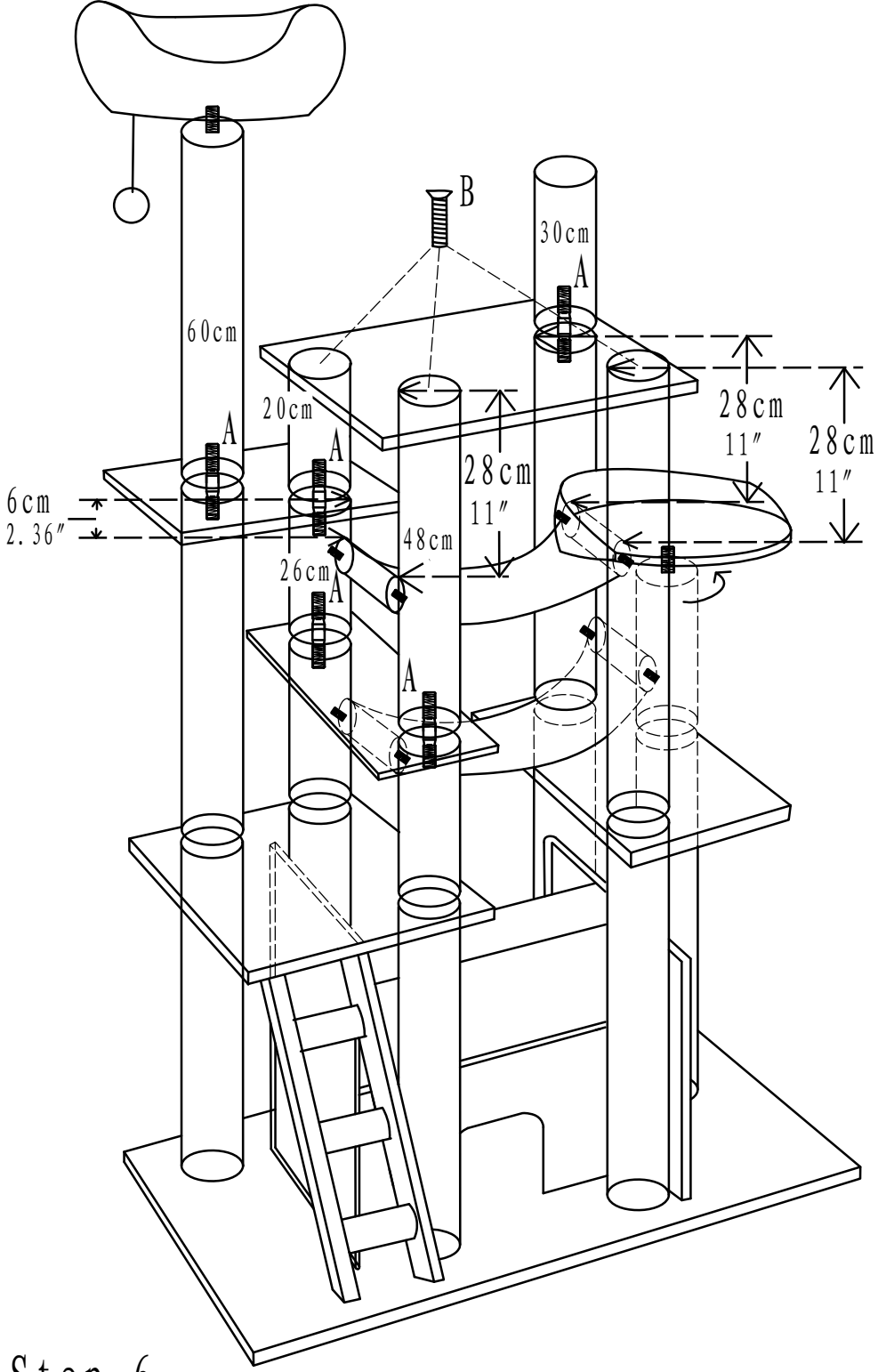
B
30cm
A
60cm
20cm
A
A
28cm
11″
28cm
11″
28cm
11″
6cm
2.36″
48cm
26cm
A
A

Step 6

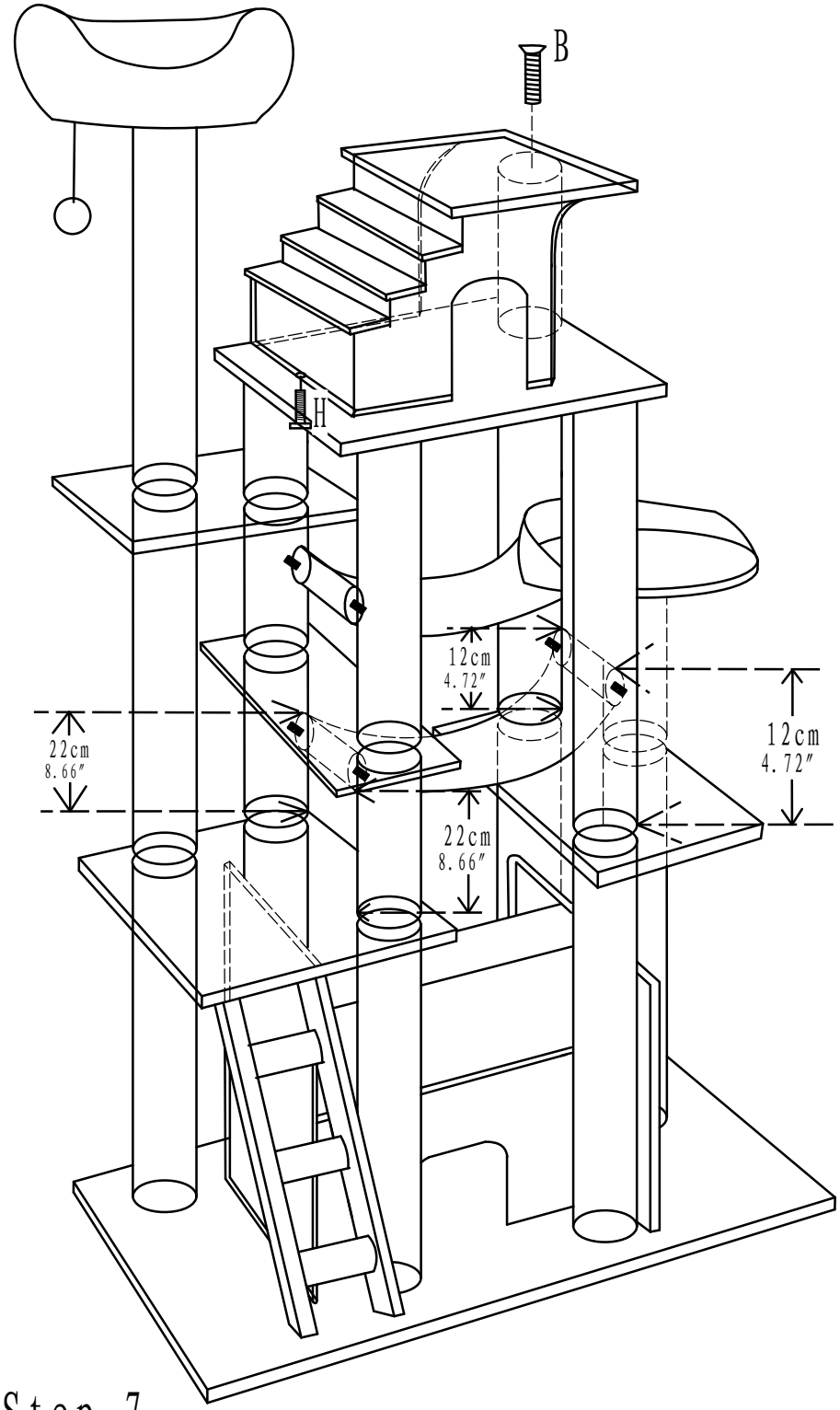
B
H
12cm
4.72″
22cm
8.66″
12cm
4.72″
22cm
8.66″

Step 7