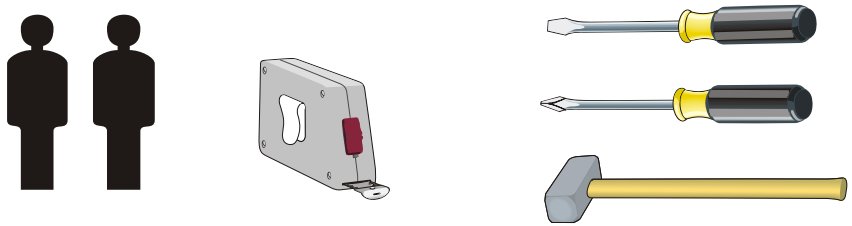

option “b”

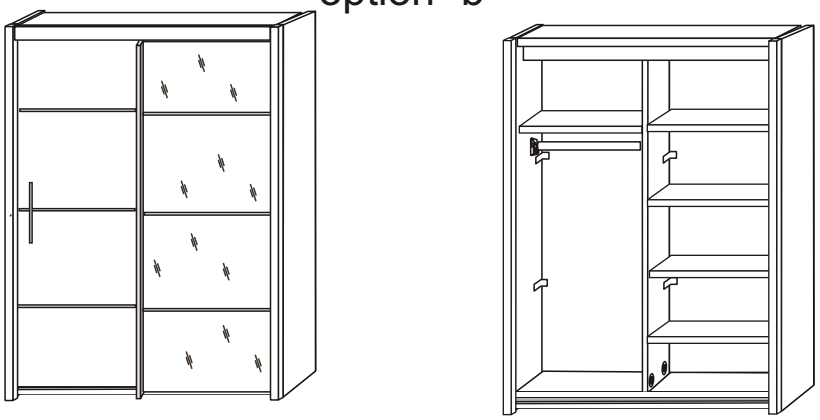

option “a”

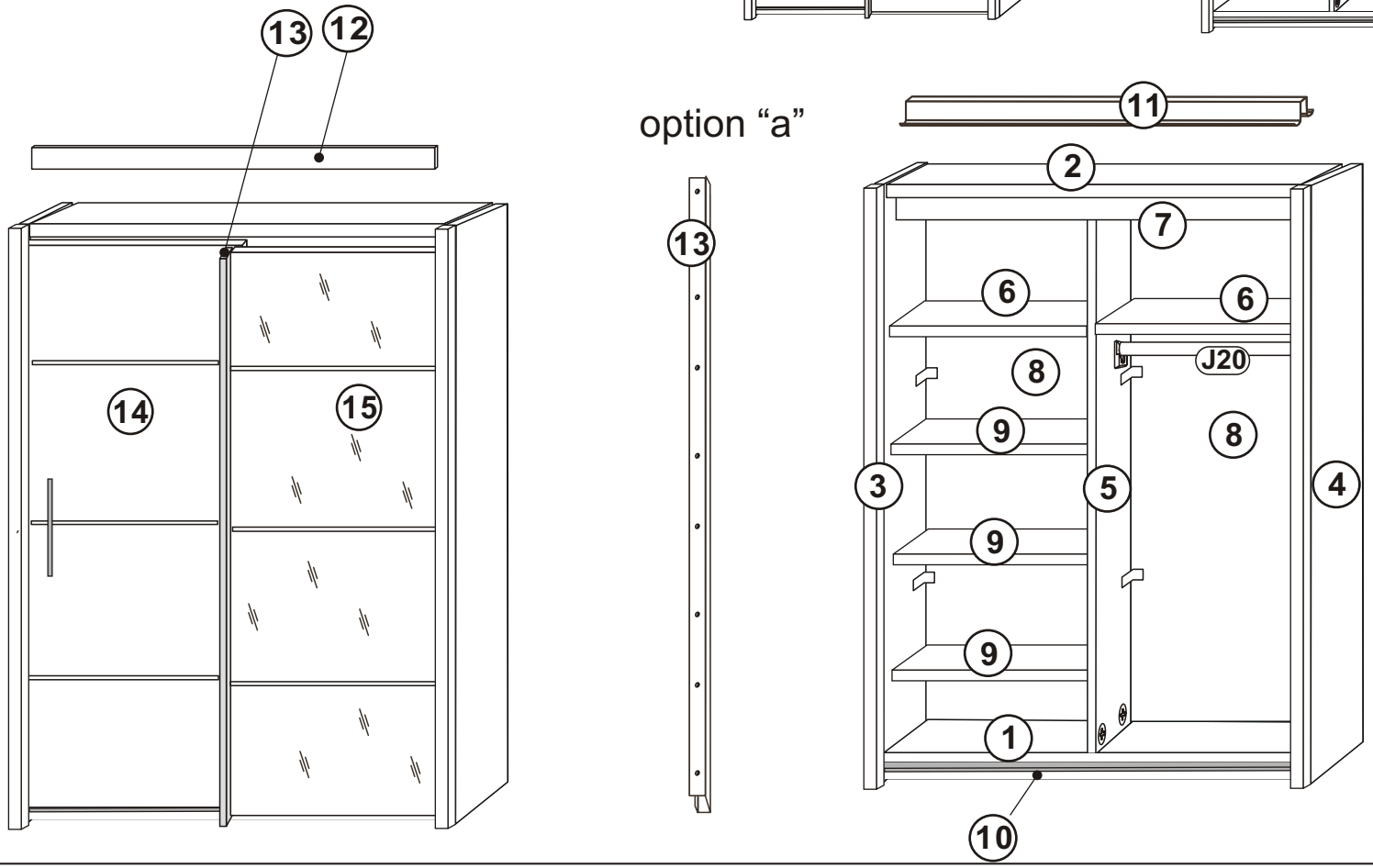

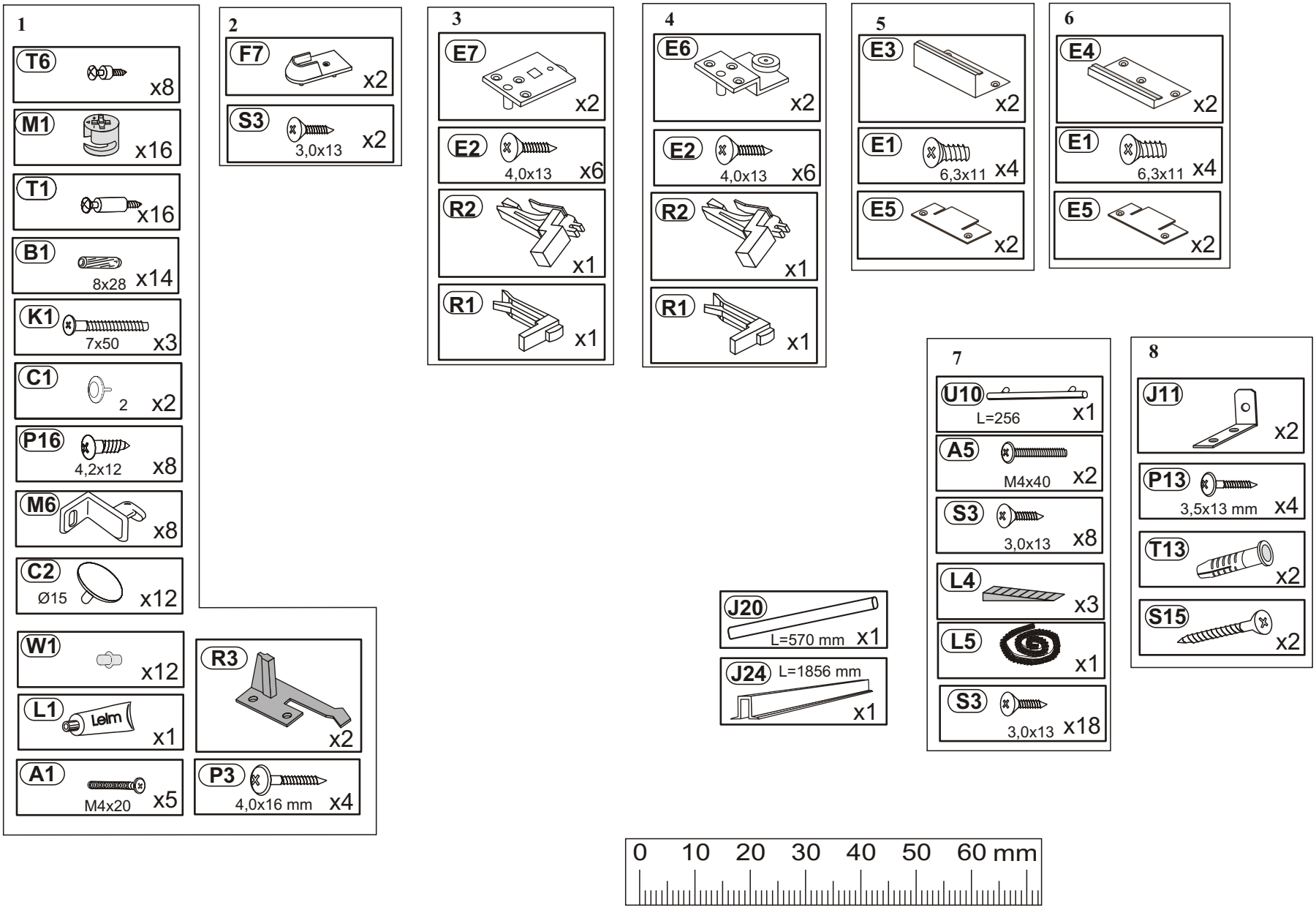
1
T6 x8
M1 x16
T1 x16
B1 8x28 x14
K1 7x50 x3
C1 2 x2
P16 4,2x12 x8
M6 x8
C2 Ø15 x12
W1 x12
L1 Lelm x1
A1 M4x20 x5
R3 x2
P3 4,0x16 mm x4
2
F7 x2
S3 3,0x13 x2
3
E7 x2
E2 4,0x13 x6
R2 x1
R1 x1
4
E6 x2
E2 4,0x13 x6
R2 x1
R1 x1
5
E3 x2
E1 6,3x11 x4
E5 x2
6
E4 x2
E1 6,3x11 x4
E5 x2
J20 L=570 mm x1
J24 L=1856 mm x1
7
U10 L=256 x1
A5 M4x40 x2
S3 3,0x13 x8
L4 x3
L5 x1
S3 3,0x13 x18
8
J11 x2
P13 3,5x13 mm x4
T13 x2
S15 x2
0 10 20 30 40 50 60 mm

# 1

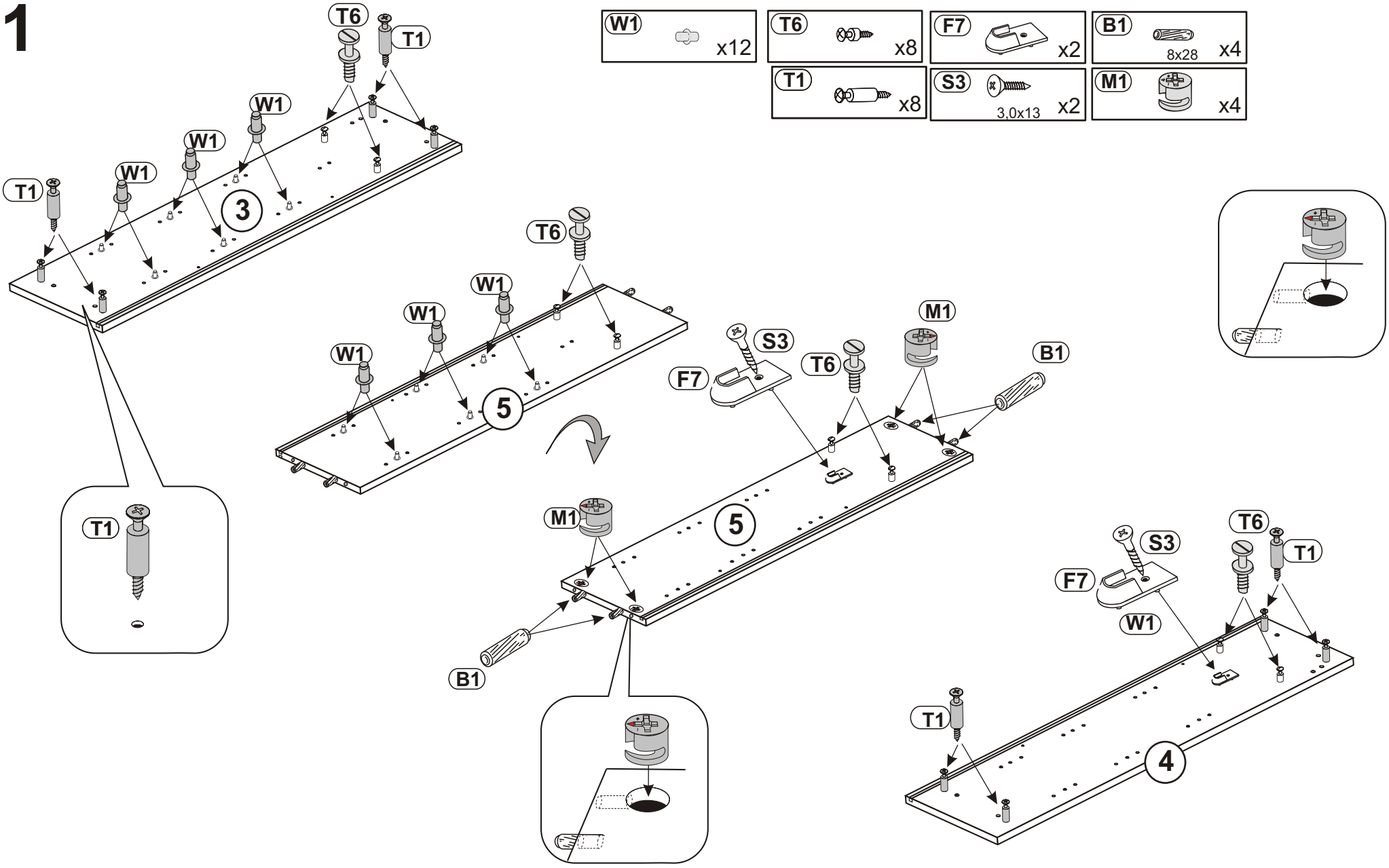
W1 x12
T6 x8
F7 x2
B1 8x28 x4
T1 x8
S3 3,0x13 x2
M1 x4
T6
T1
W1
W1
W1
T1
3
T6
W1
W1
W1
5
S3
F7
T6
M1
B1
M1
5
B1
T1
S3
T6
T1
F7
W1
T1
4

# 2


M1
x8
L1
Lelm
x1
A1
M4x20
x5
T1
x4
B1
8x28
x10
R3
x2
P3
4,0x16 mm
x4

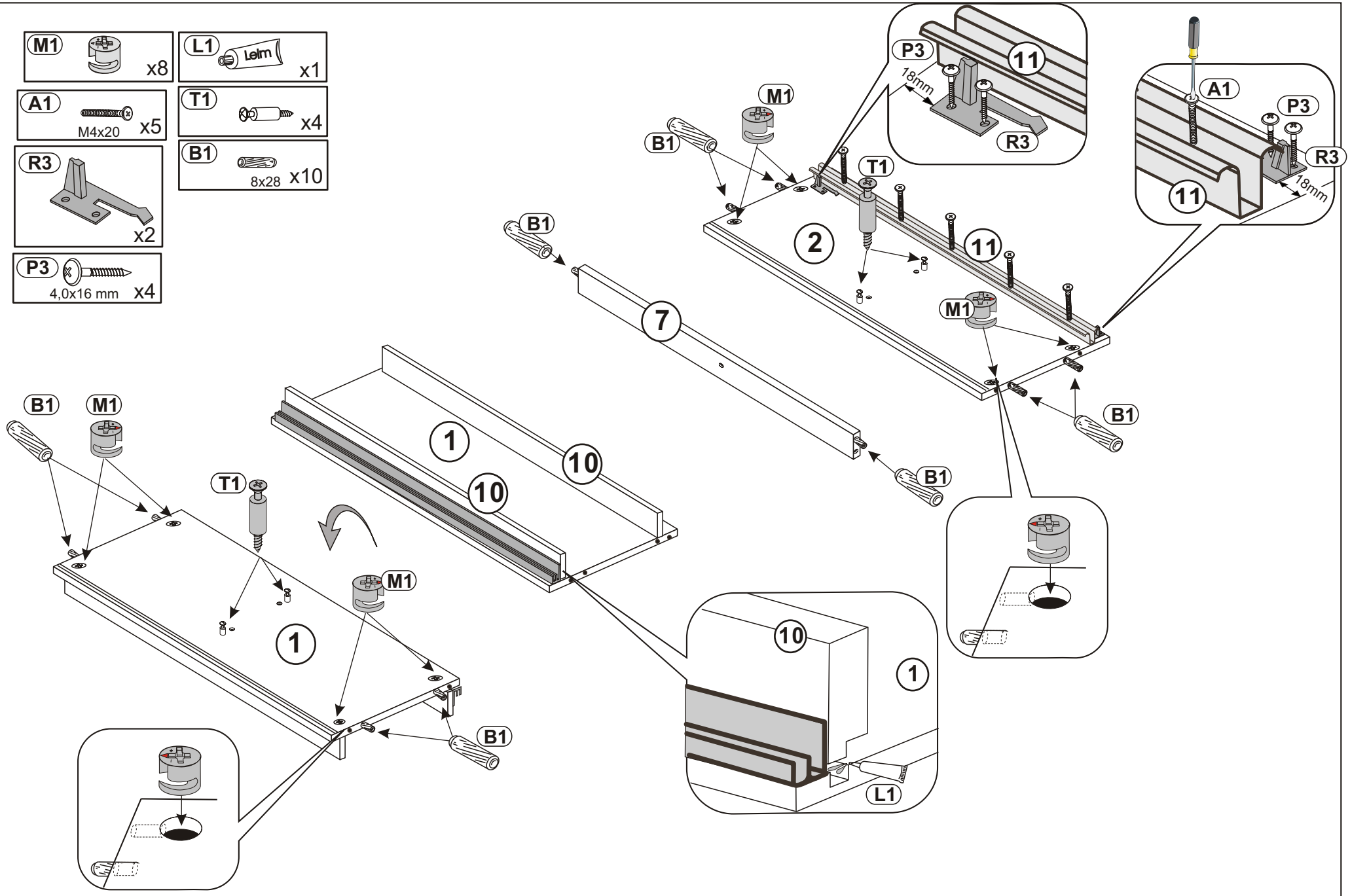
P3
18mm
R3
11
M1
B1
T1
2
A1
P3
R3
18mm
11
7
1
10
L1

## 3

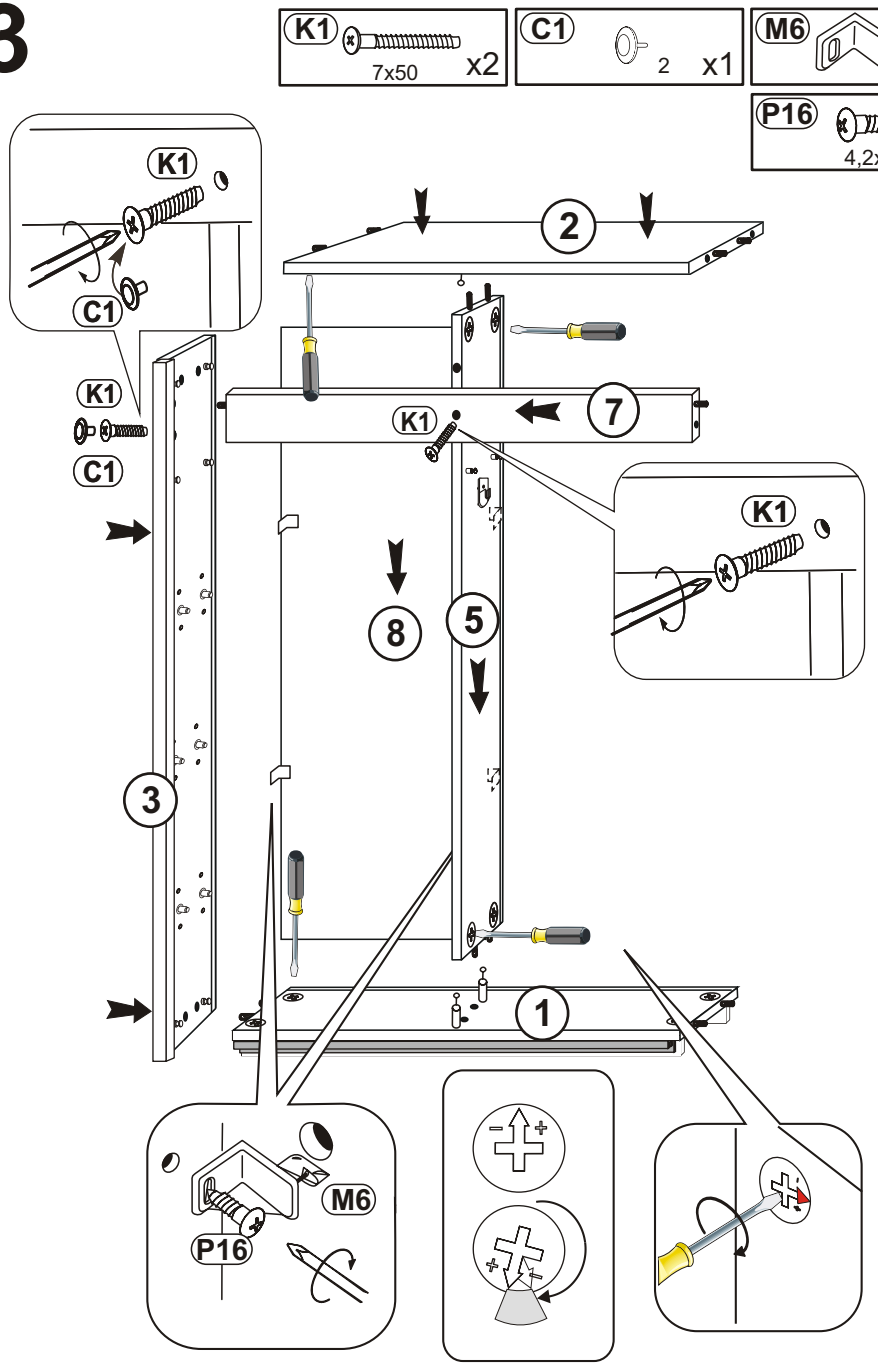
K1 7x50 x2
C1 2 x1
M6 x4
P16 4,2x12 x4
K1
C1
K1
C1
2
7
K1
K1
8
5
3
1
M6
P16

## 4

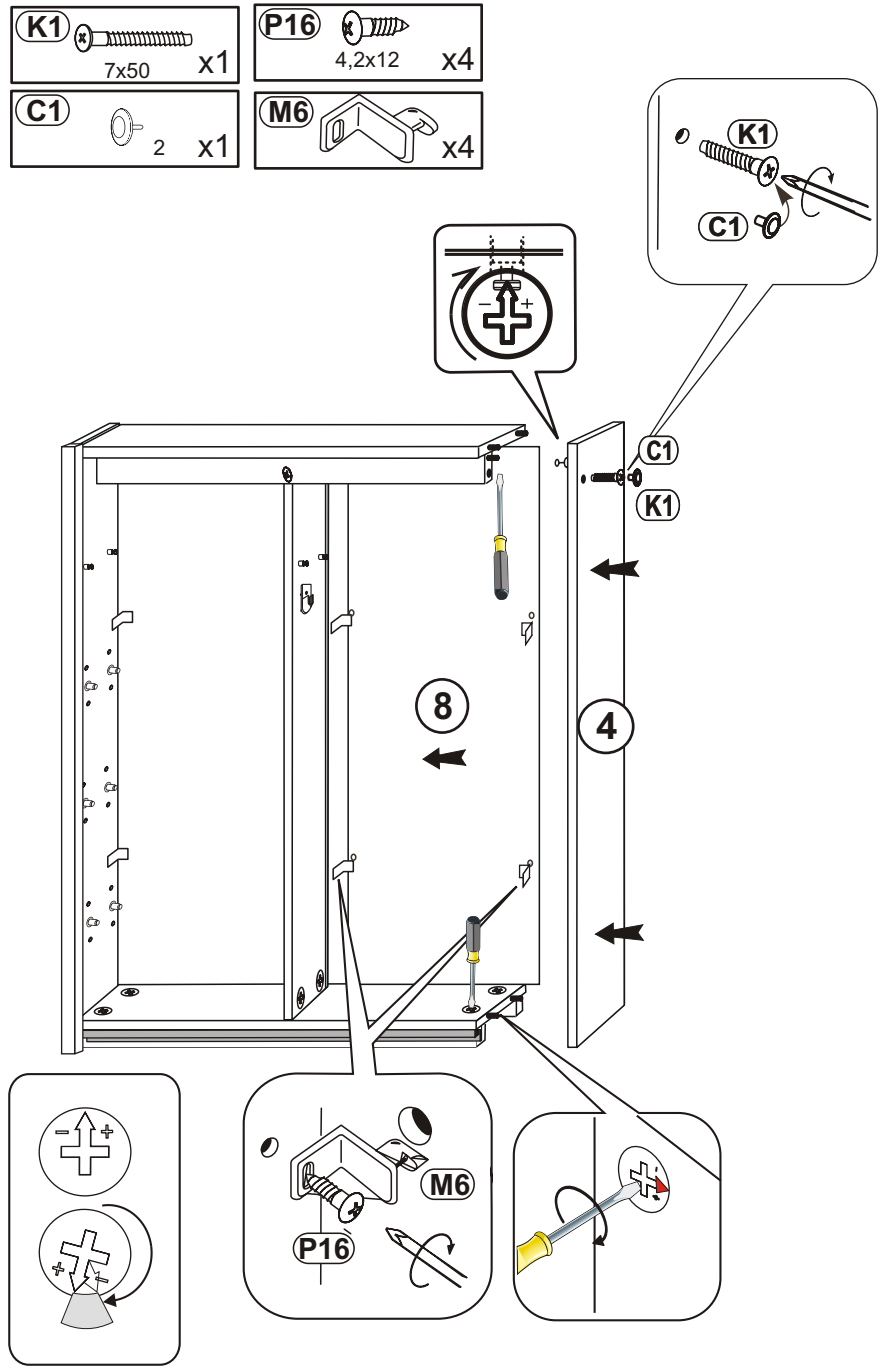
K1 7x50 x1
P16 4,2x12 x4
C1 2 x1
M6 x4
K1
C1
C1
K1
8
4
M6
P16

# 5

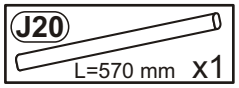


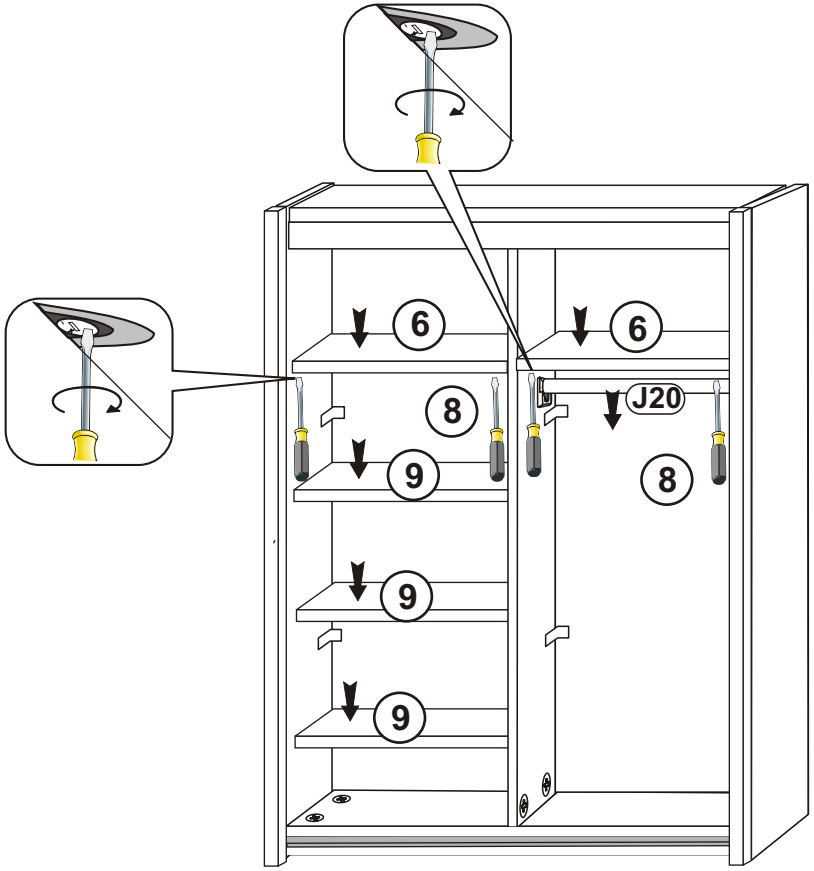


# 6

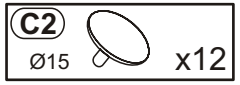


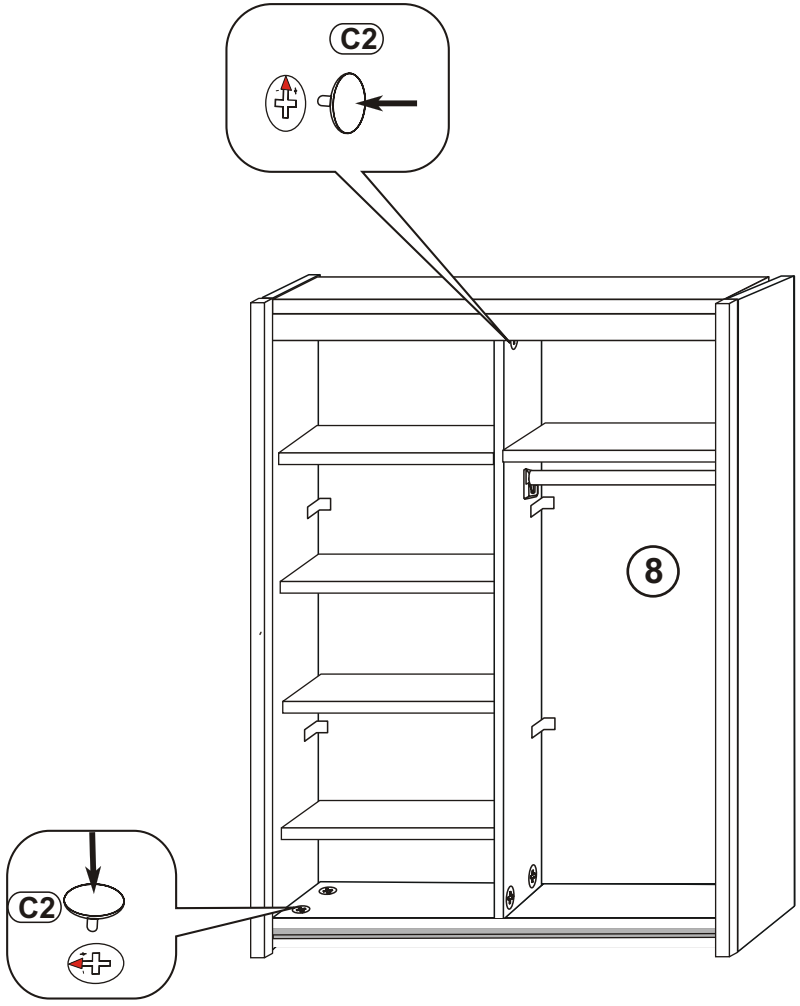

## 7

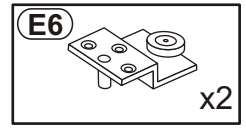
E6
x2

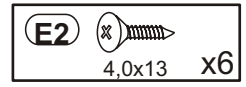
E2
4,0x13
x6

L5
x1

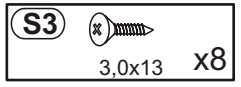
S3
3,0x13
x8

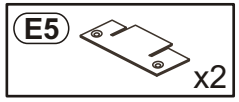
E5
x2


E1
6,3x11
x4

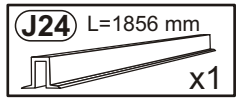
J24
L=1856 mm
x1

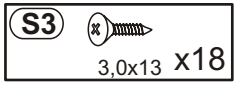
S3
3,0x13
x18

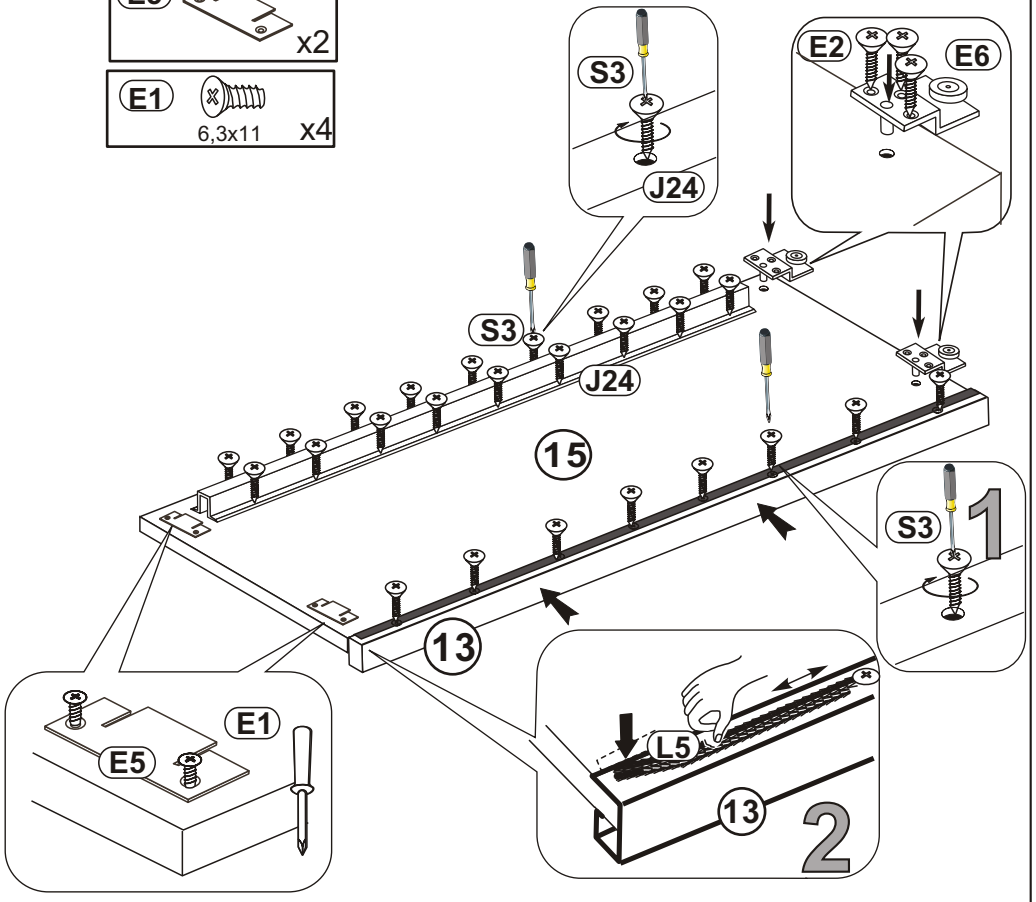
S3
J24
E2
E6
S3
J24
15
S3
1
13
E1
E5
L5
13
2

## 8

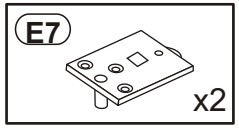
E7
x2

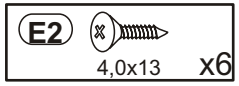
E2
4,0x13
x6

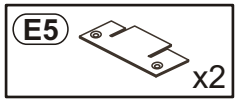
E5
x2

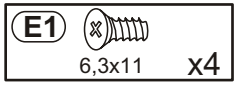
E1
6,3x11
x4

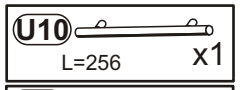
U10
L=256
x1

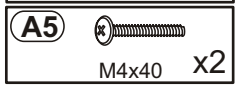
A5
M4x40
x2

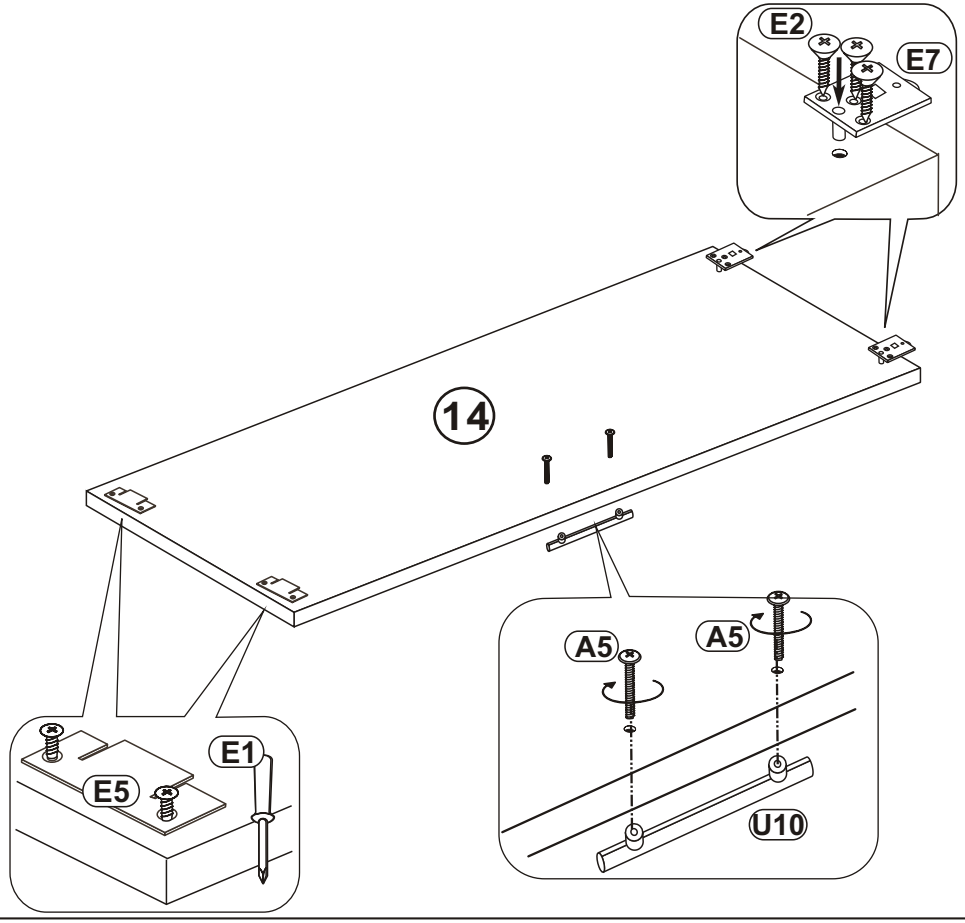
E2
E7
14
A5
A5
U10
E5
E1

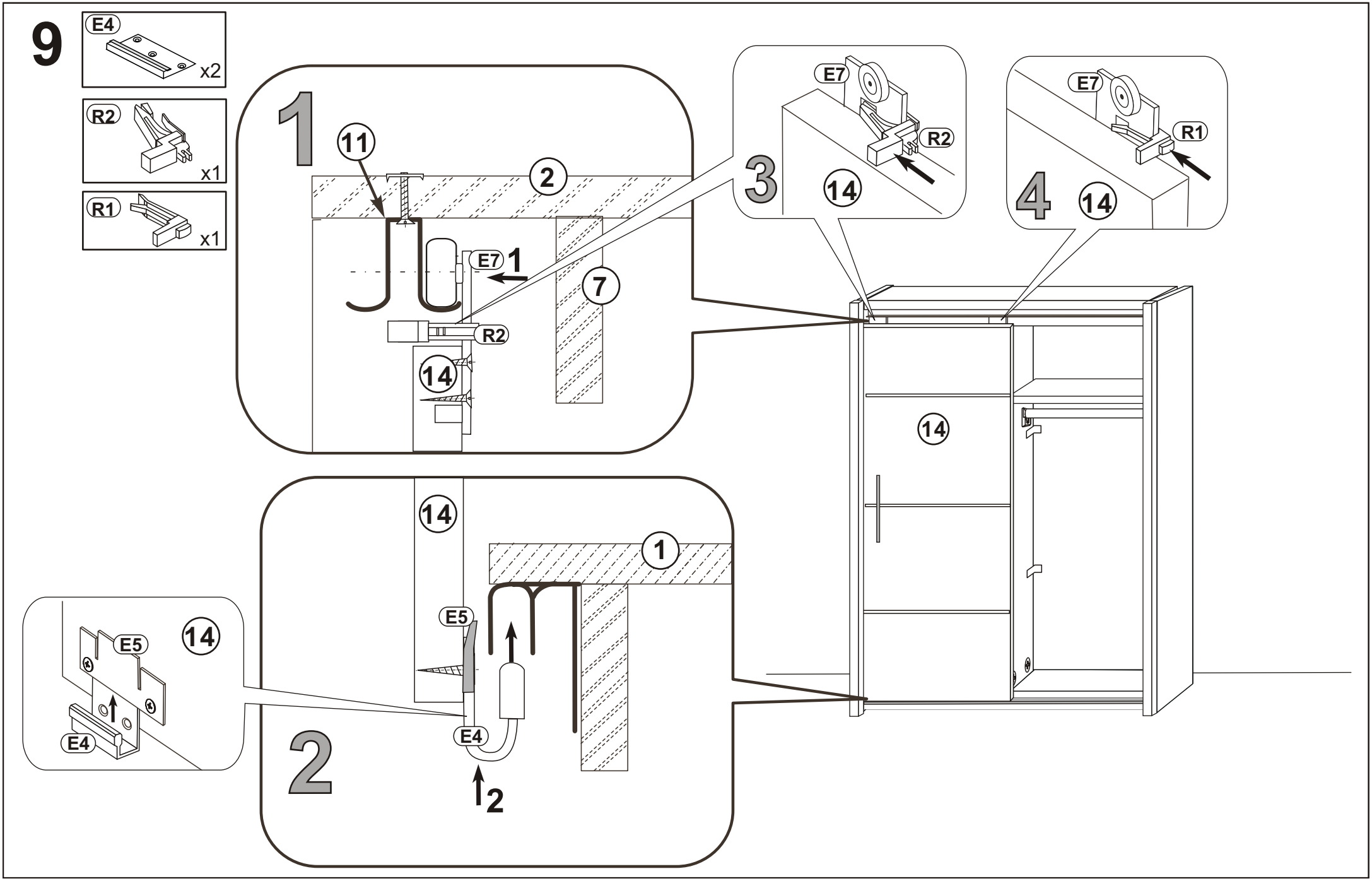
9
E4
x2
R2
x1
R1
x1
1
11
2
E7
1
7
R2
14
3
E7
R2
14
4
E7
R1
14
14
14
1
E5
E4
2
2
14
E5
E4

# 10

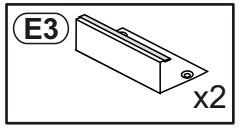
E3
x2

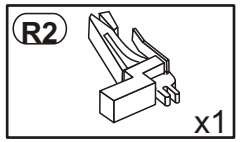
R2
x1

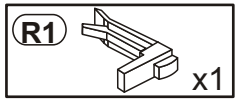
R1
x1

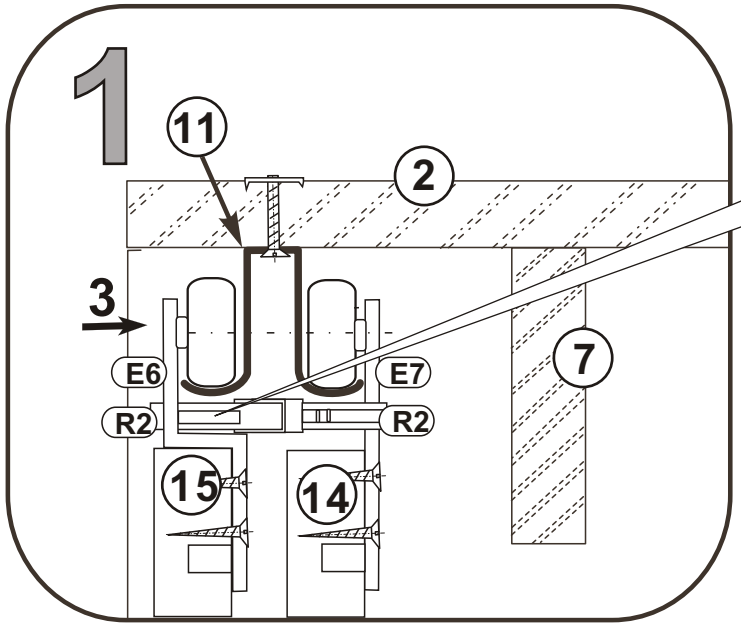
1
11
2
3
E6
E7
R2
R2
7
15
14

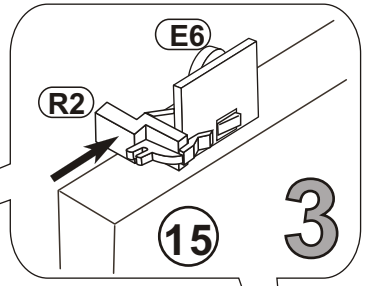
E6
R2
15
3

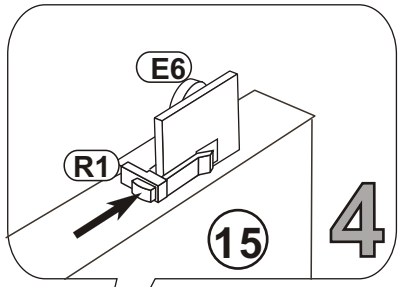
E6
R1
15
4

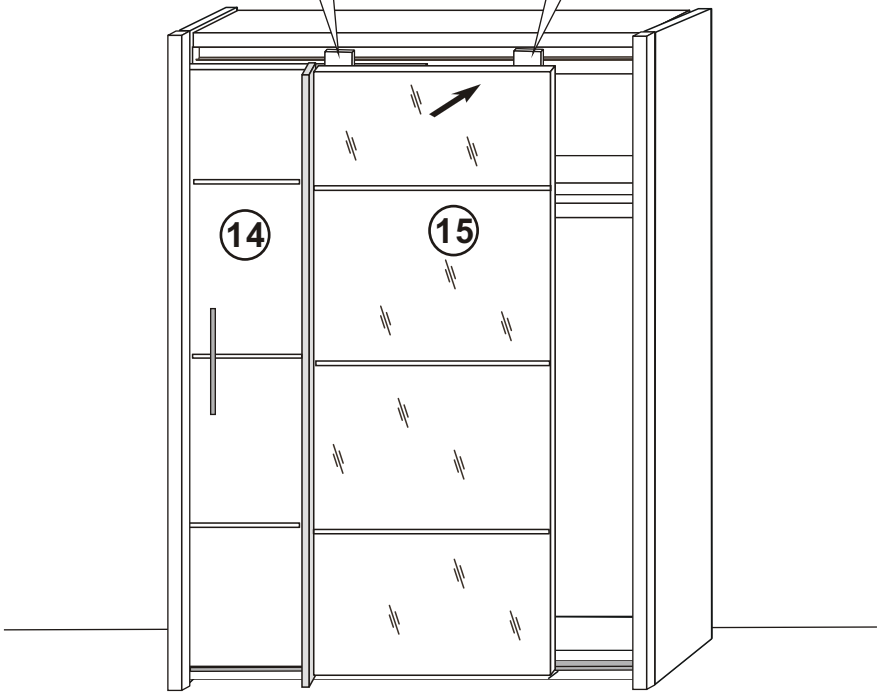
14
15

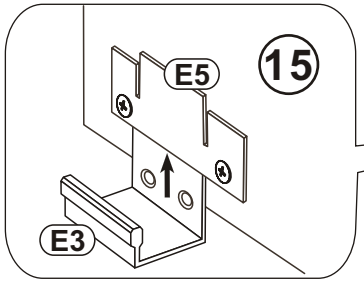
E5
15
E3

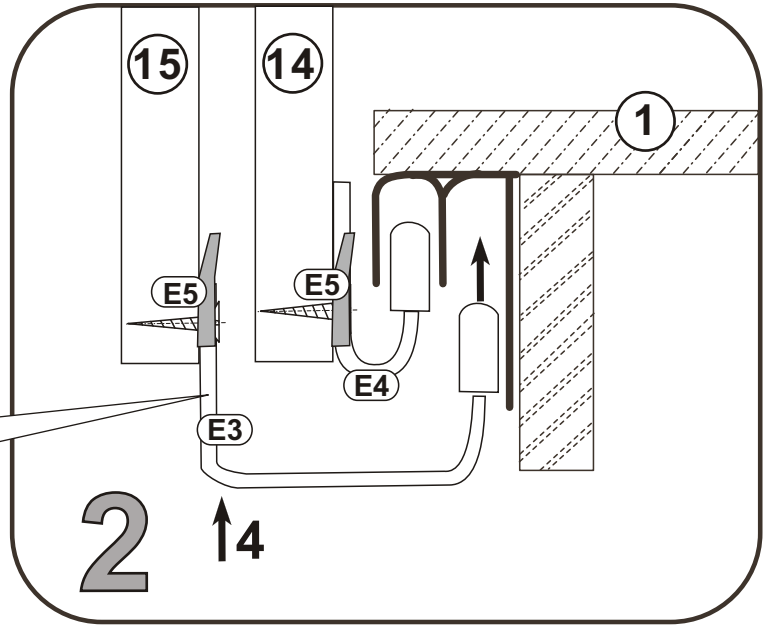
15
14
1
E5
E5
E4
E3
2
4

# 11

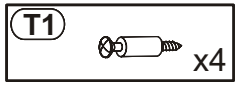


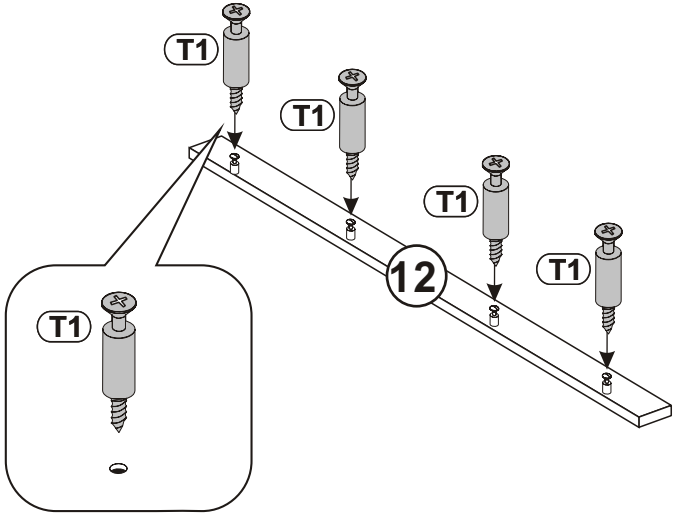


# 12

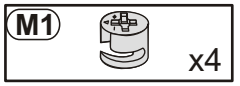


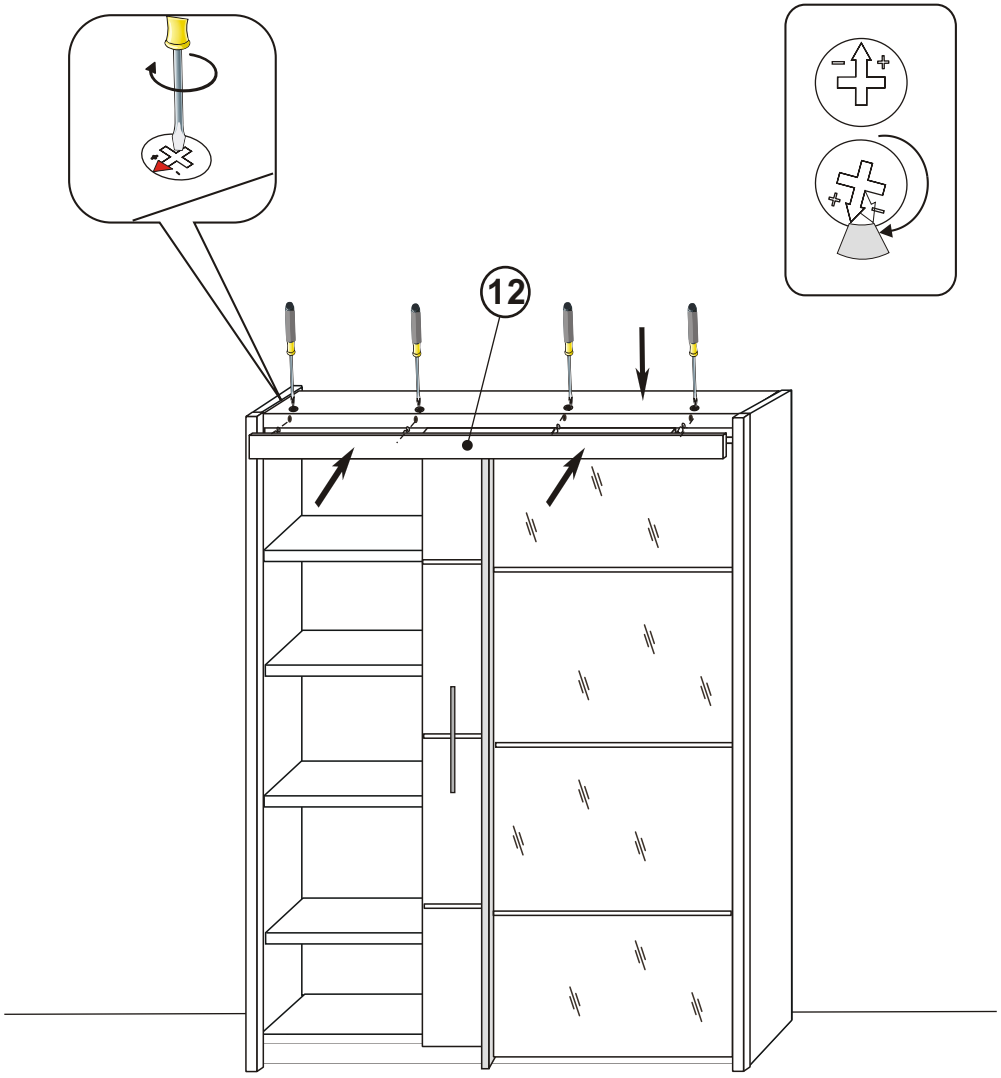

# 13

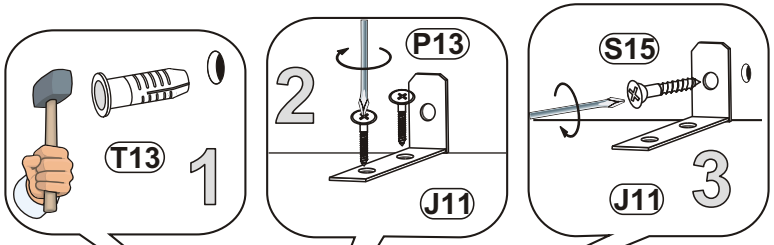

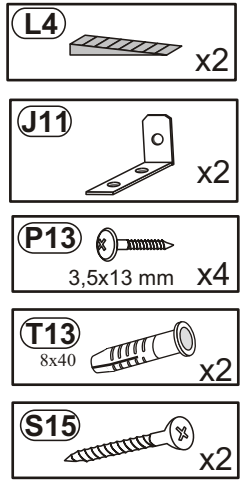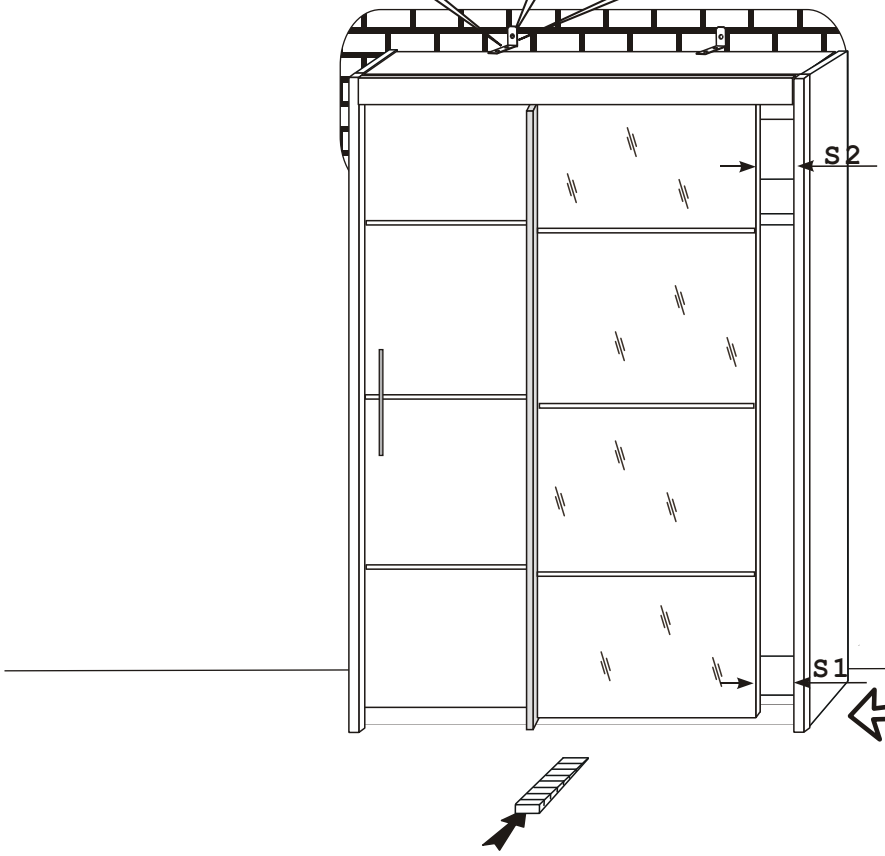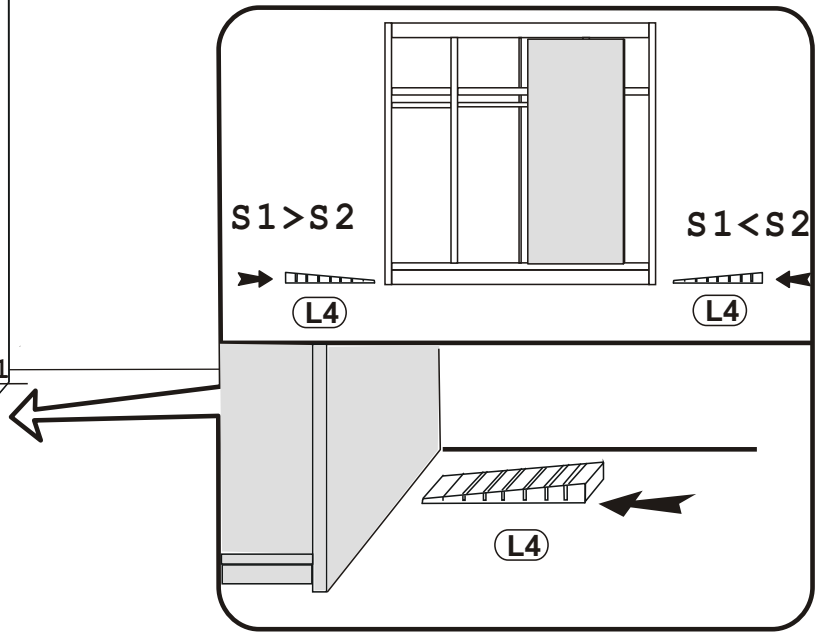
| | |
|---|---|
| PL | Załączone kołki do zawieszania bryły, do stosowania wyłącznie do ścian betonowych, do innych ścian należy odpowiednie dokupić. |
| GB | Attached dowels to hang up unit are for concrete walls only. For other types of walls, appropriate dowels must be purchased |
| D | Die beigefügten Dübel zum Aufhängen des Elements dürfen nur bei Betonwänden eingesetzt werden, bei anderen Wandarten müssen entsprechende Dübel zugekauft werden. |
| F | Les chevilles jointes, pour pendre l'élément, sont pour les murs bétonnés exclusivement; pour autres murs il faut acheter chevilles adéquates |