TOGO WM-41

- D Montageanleitung
- GB Assembly instruction
- NL Handleiding voor de montage
- PL Instrukcja montażu
- TR Montaj talimati
- F Model d'emploi
- I Istruzione di montaggio
- RU Инструкция по монтажу

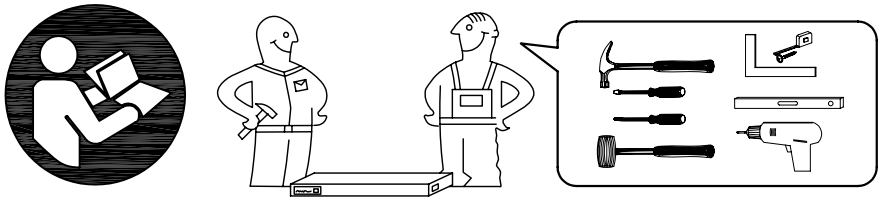

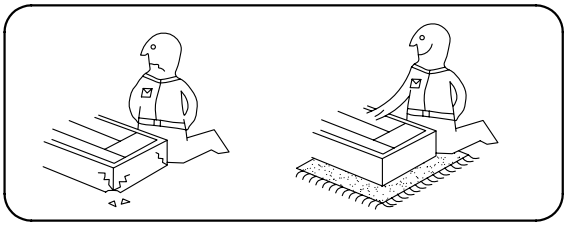

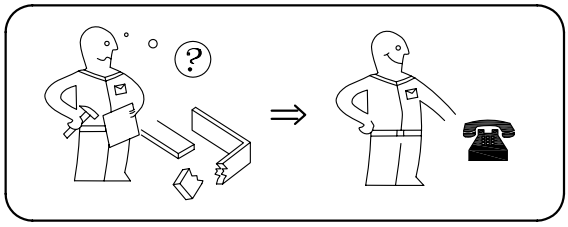

Achtung ● Attention ● Opgelet ● Uwaga ● Dikkat ● Attenzione ● Внимание	
D	Bitte nur mit einem Staubtuch oder leicht feuchtem Lappen reinigen. Keine scheuernden Putzmittel verwenden.
GB	Please only clean with a duster or a damp cloth. Do no use any abrasive cleaners.
NL	Reinig alleen met een stofdoek of een lichtjes vochtige doek. Gebruik geen schurende poetsmiddelen.
PL	Czyszczenie należy wykonać wyłacznie za pomocą sciereczki lub lekko nawilżonego ręcznika. Nie stosować środków czyszczących do szorowania.
TR	Lütfen sadece bir toz beziyle veya hafif nemil yumuşak bir bezle siliniz. Aşindirici temizlik malzemeleri kullanmayiniz.
F	Le nettoyage se fait uniquement á l'aide d'un torchon ou d'une serviette légèrement mouillée.
I	Pulire esclusivamente con un panno o un asciugamano umido.
RU	Очищайте от пыли тряпкой или слегка влажной ветошью. Не допускается применение чистящих средств, не пред-назначенных для ухода за мебелью.

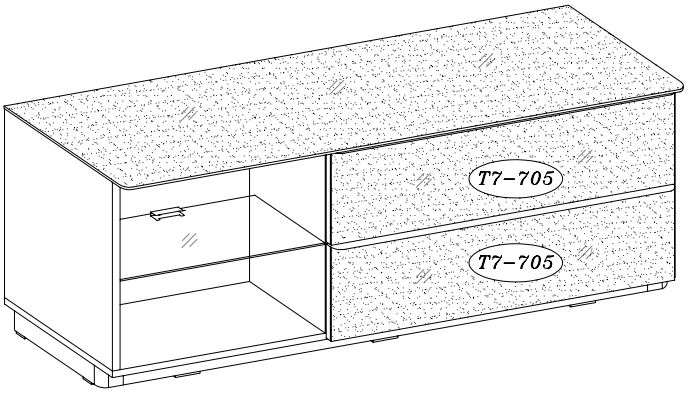

TOGO WM-41

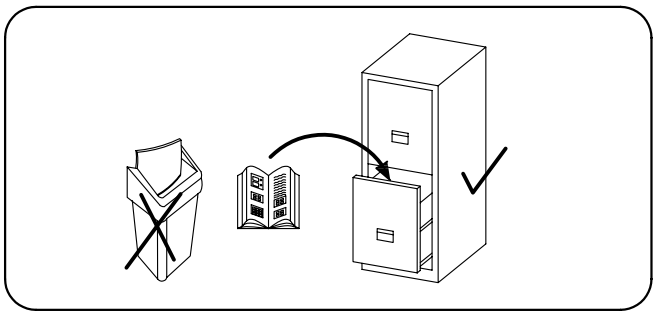

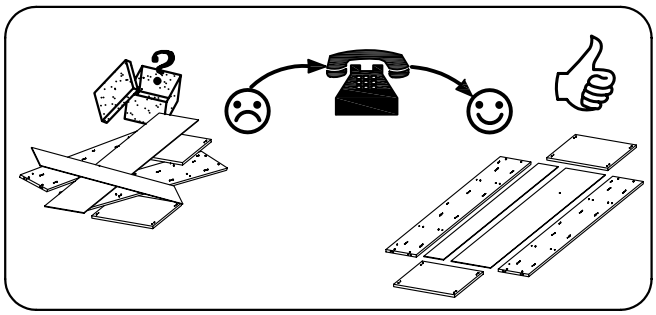

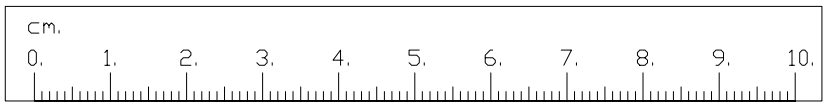

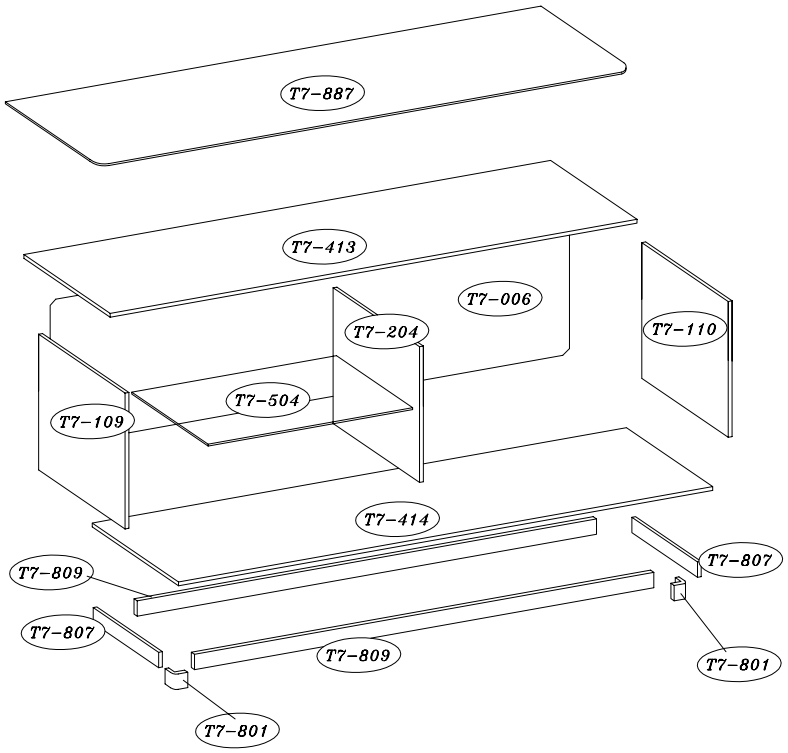

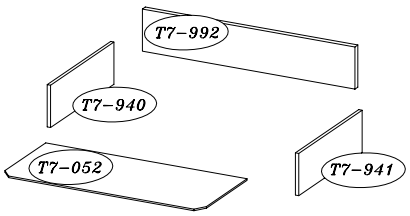

A	B	C	D	E	6.3X13 F	I	J	M	N
12	12	12	42	4	8	1	8	8	8

S	3.5X13 H1	5.0X50 K1	3.0X10 C1	V2	G1	3mm Q1	L R	G5
6	24	12	4	2	1 KPL	1	2 KPL	1

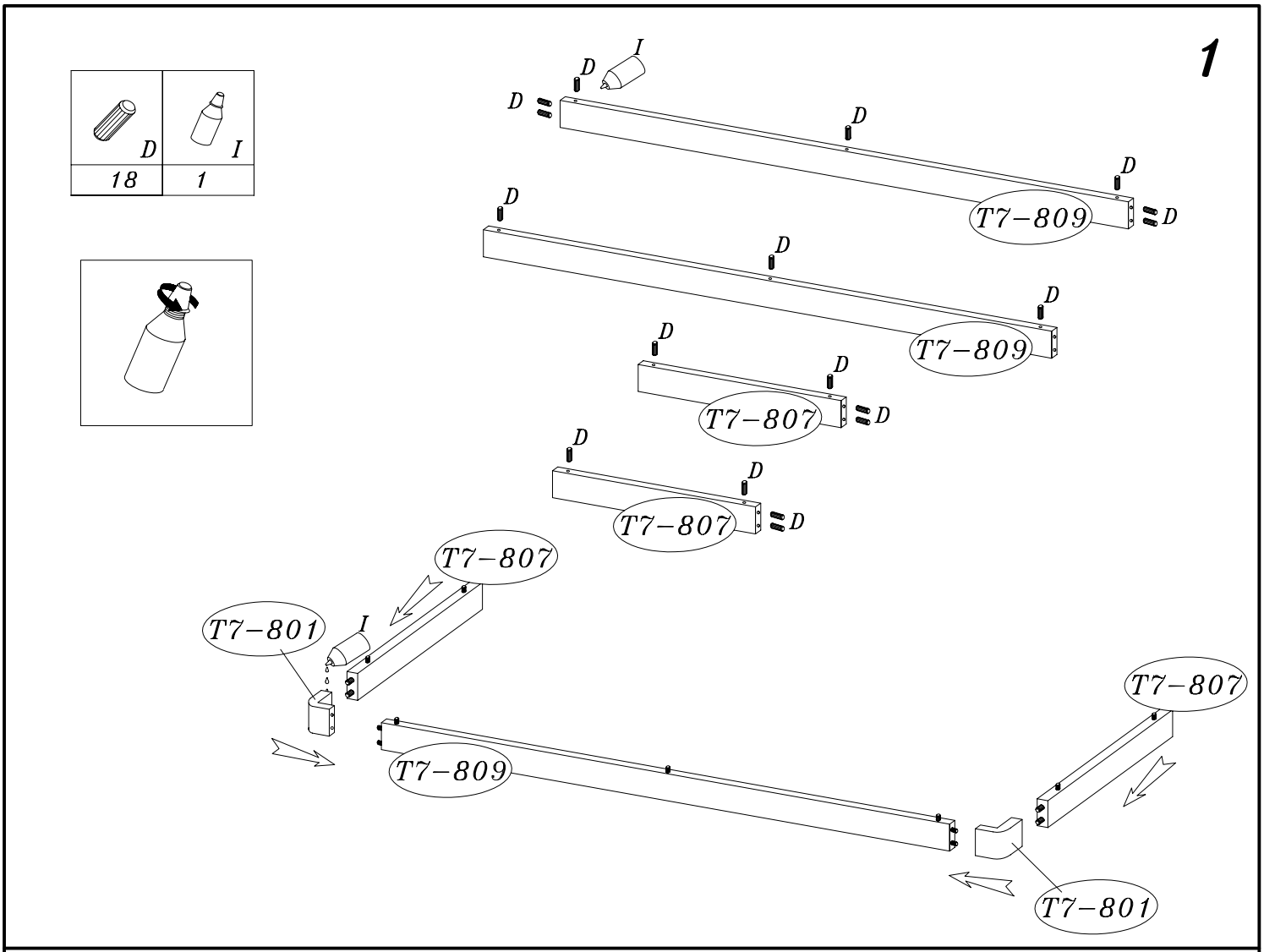
1
D
I
18
1
T7-809
T7-807
T7-801

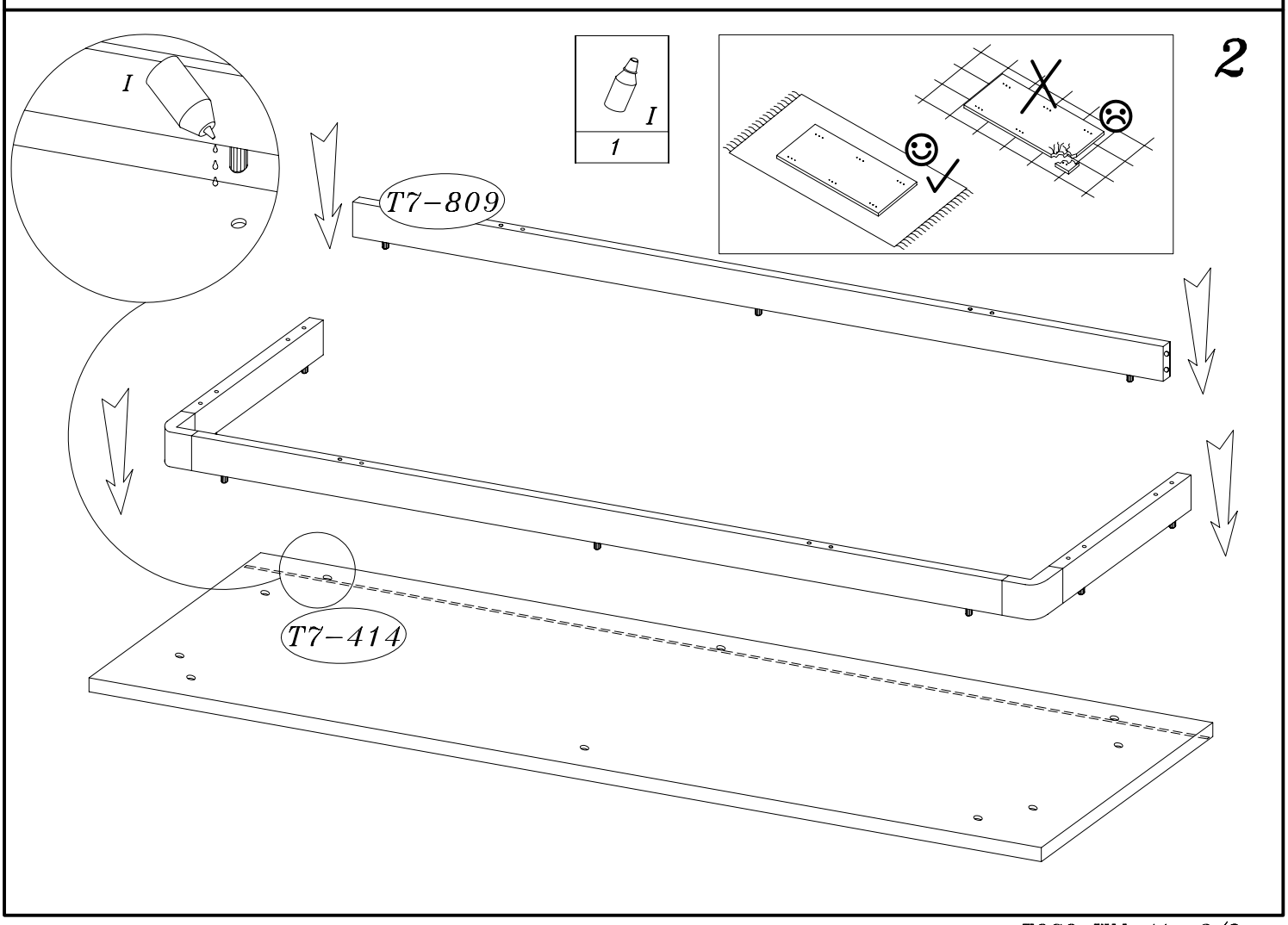
2
I
1
T7-809
T7-414

3

N	S	3.5X13 H1
8	6	24

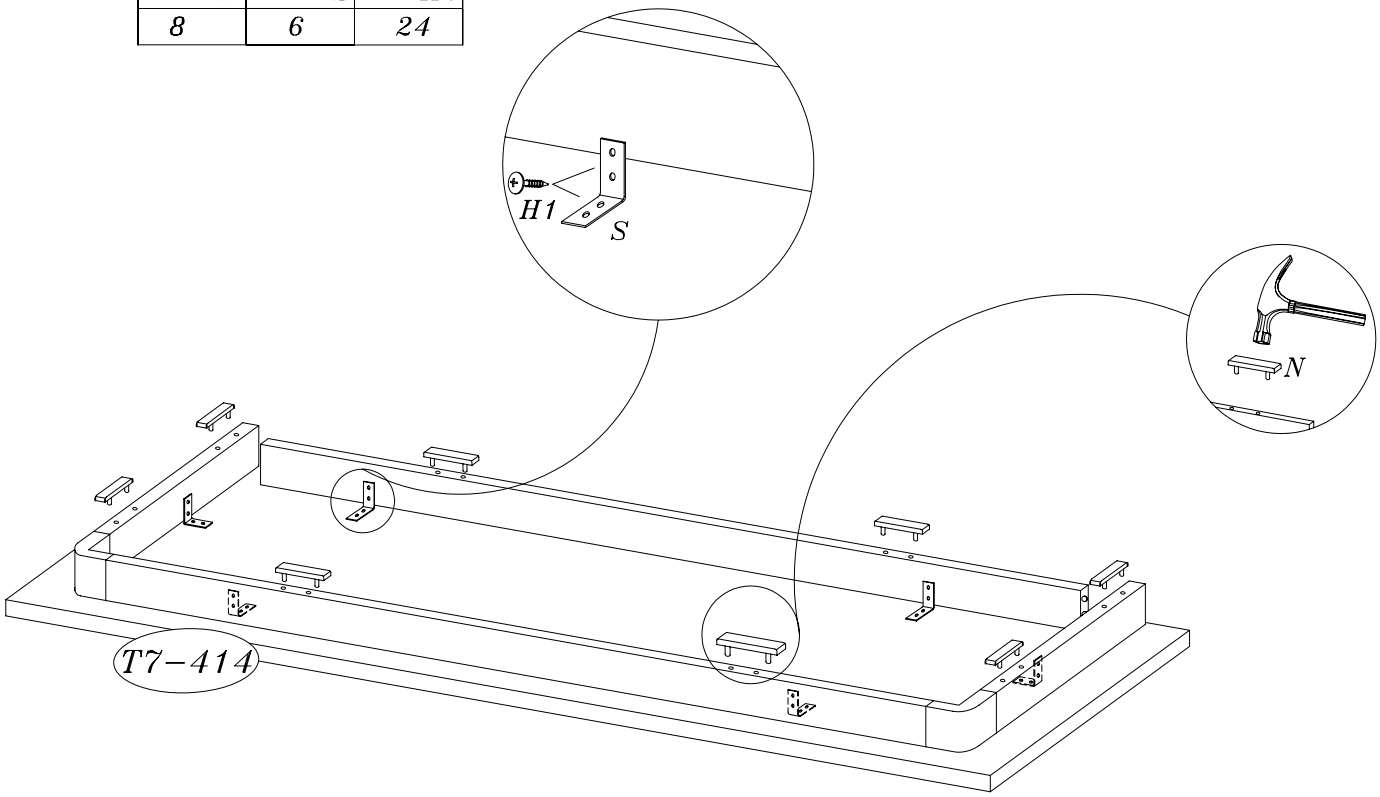

4

A	B	D
8	4	4

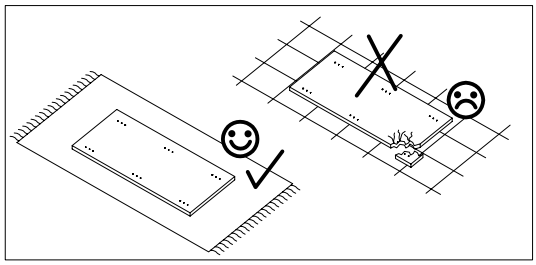

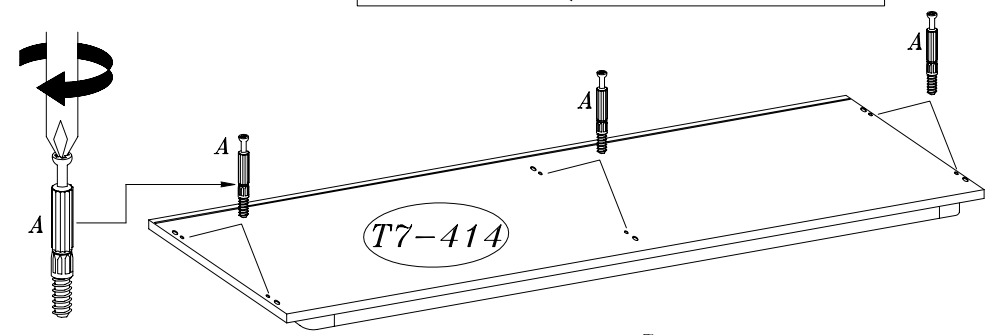

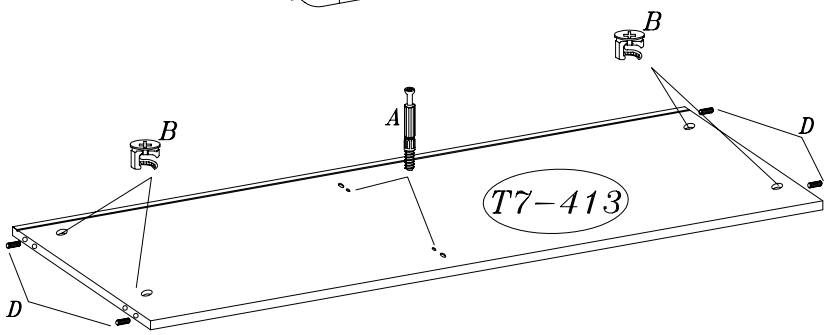

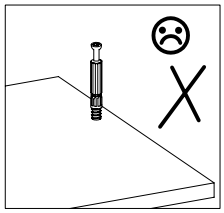

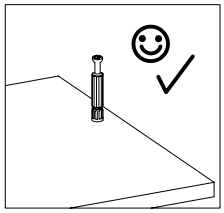

5

A	B	D	6.3X13 F	L R
4	8	8	6	1,5 KPL

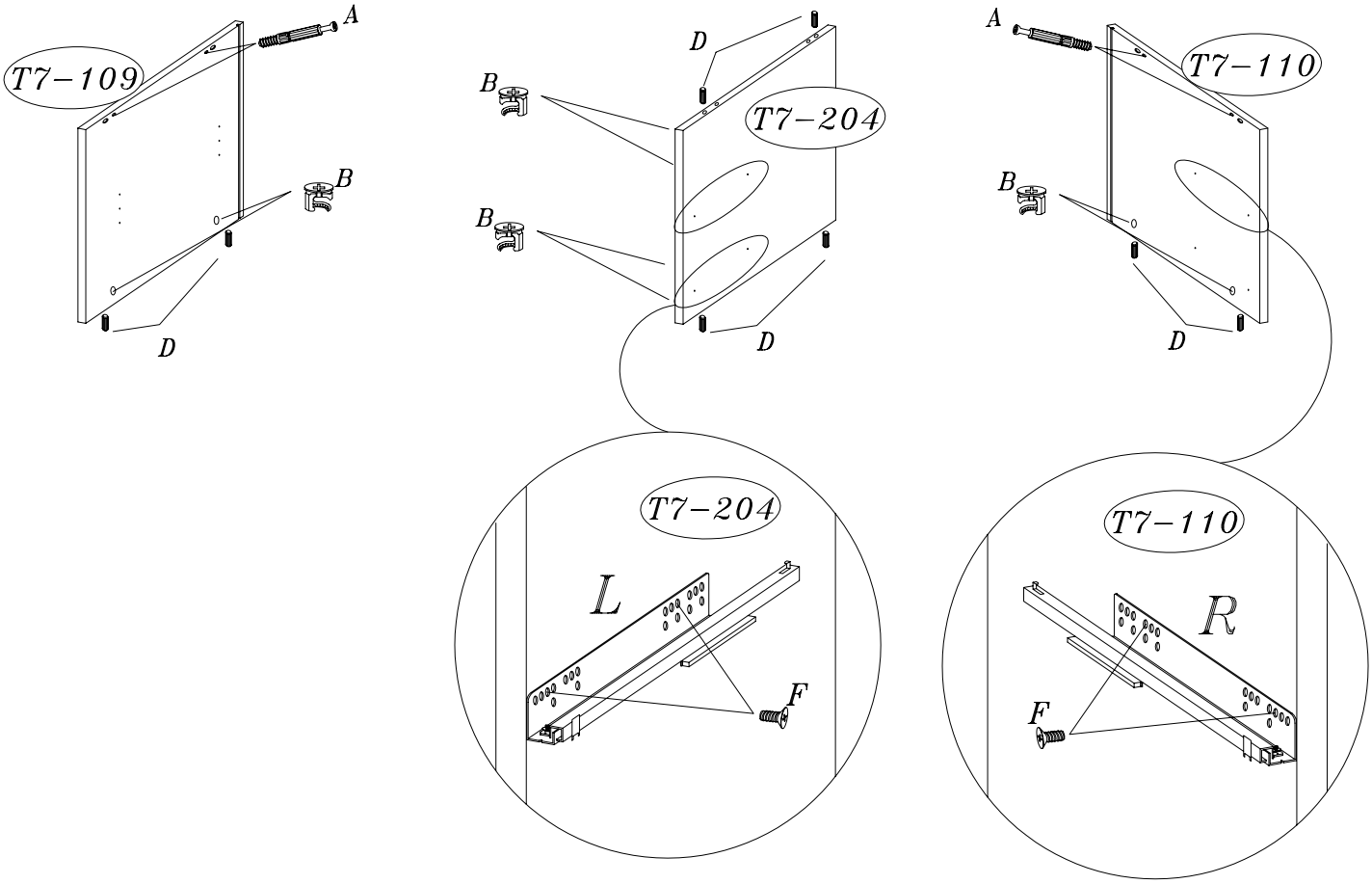

6

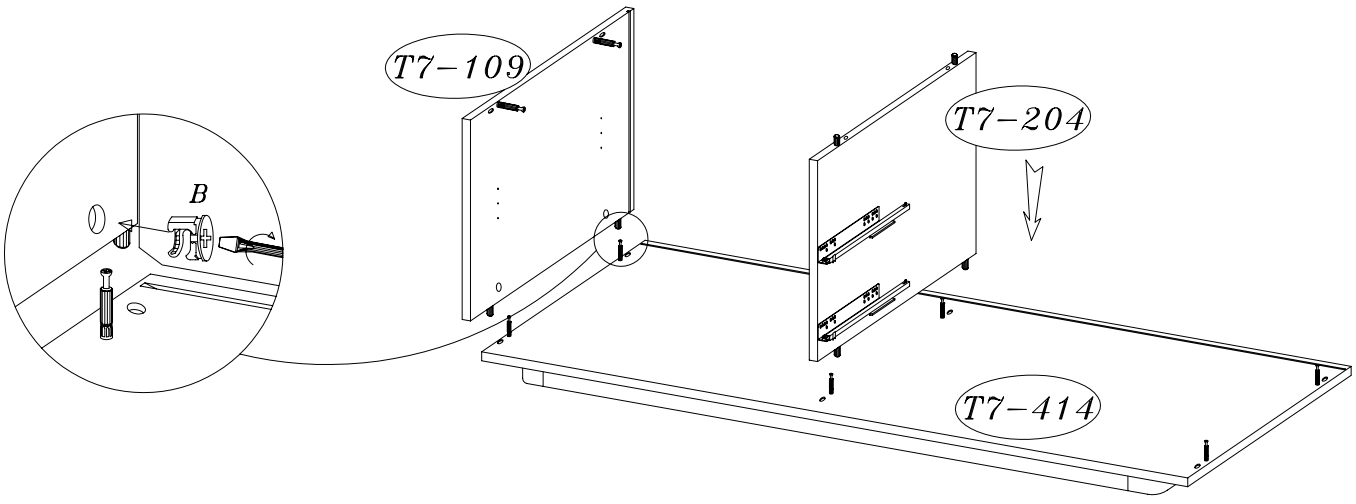

7

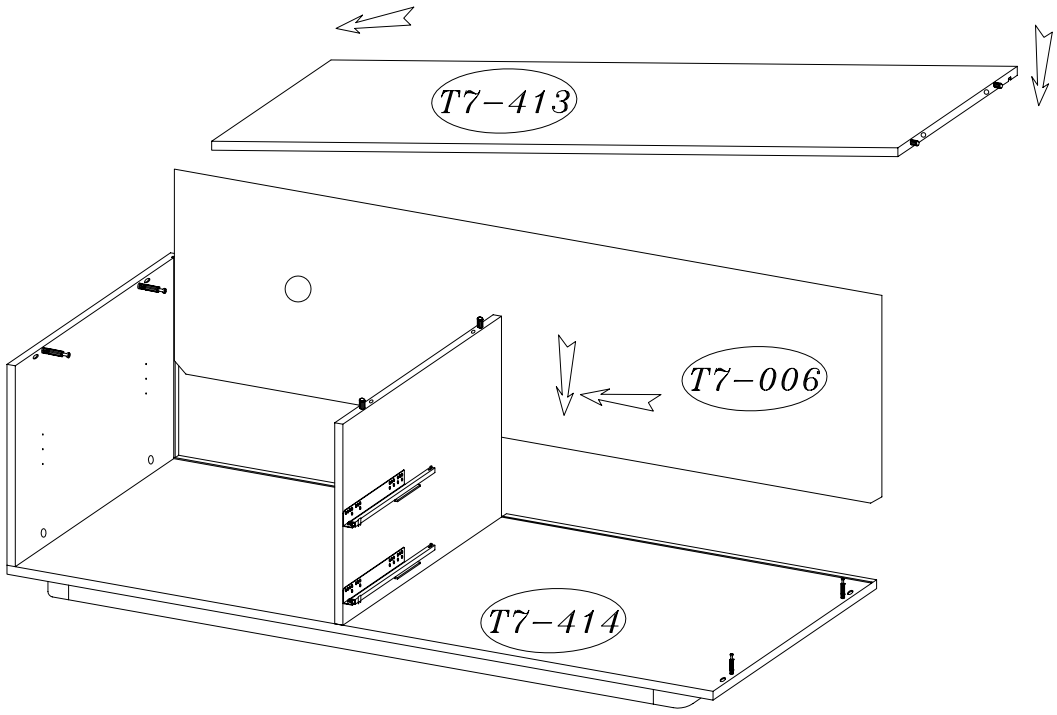

8

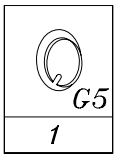

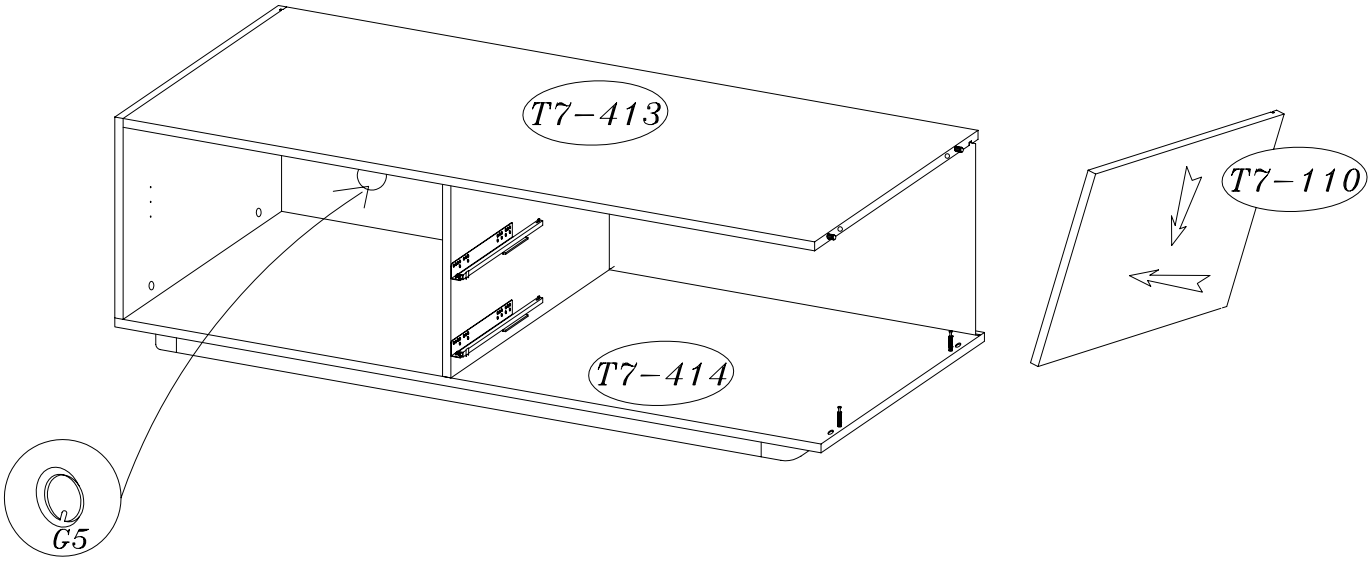

E	6.3X13 F	G1	R
4	2	1 KPL	0,5 KPL

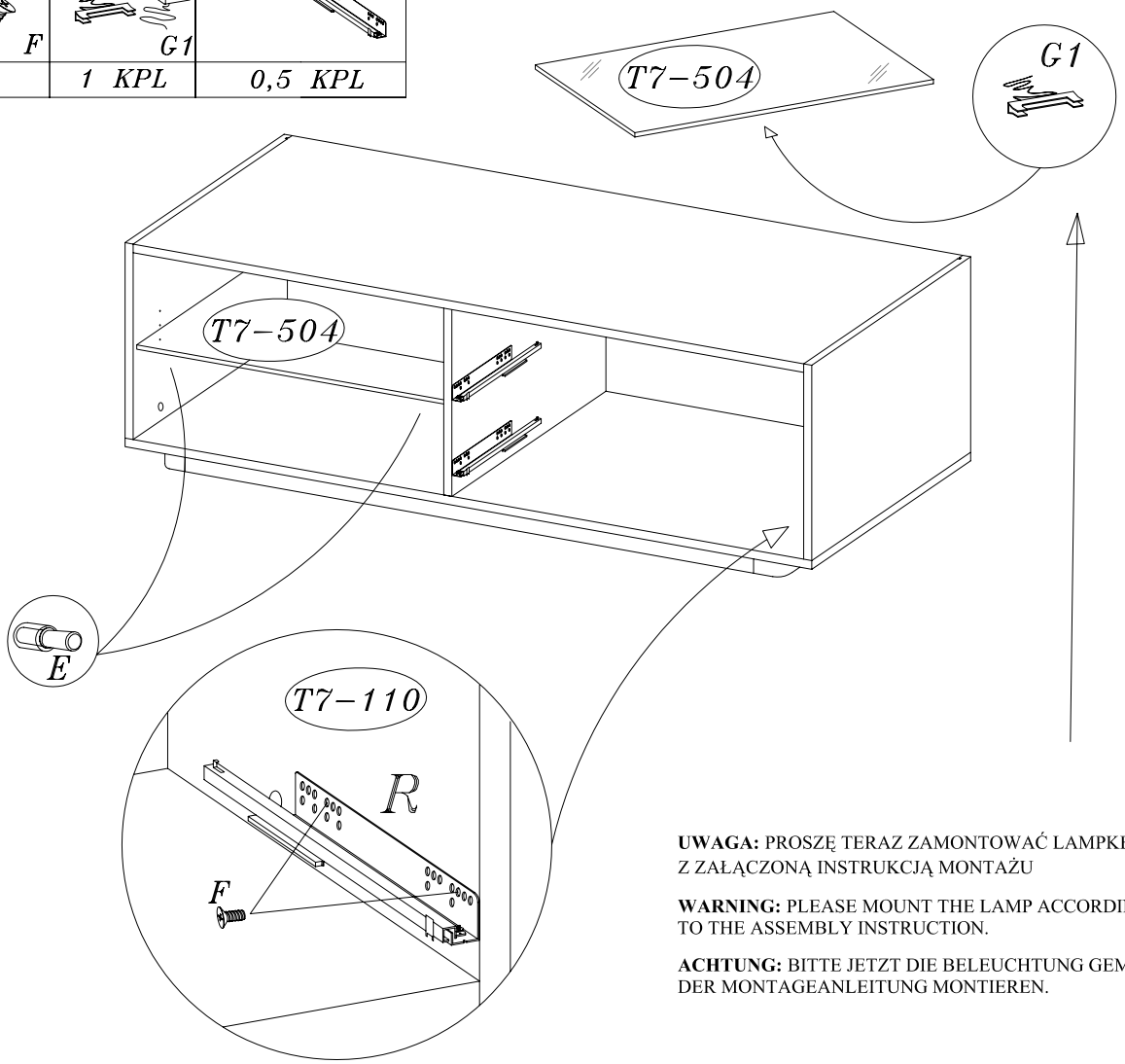

UWAGA: PROSZĘ TERAZ ZAMONTOWAĆ LAMPKĘ ZGODNIE Z ZAŁĄCZONĄ INSTRUKCJĄ MONTAŻU

WARNING: PLEASE MOUNT THE LAMP ACCORDING TO THE ASSEMBLY INSTRUCTION.

ACHTUNG: BITTE JETZT DIE BELEUCHTUNG GEMAESS DER MONTAGEANLEITUNG MONTIEREN.

J
8

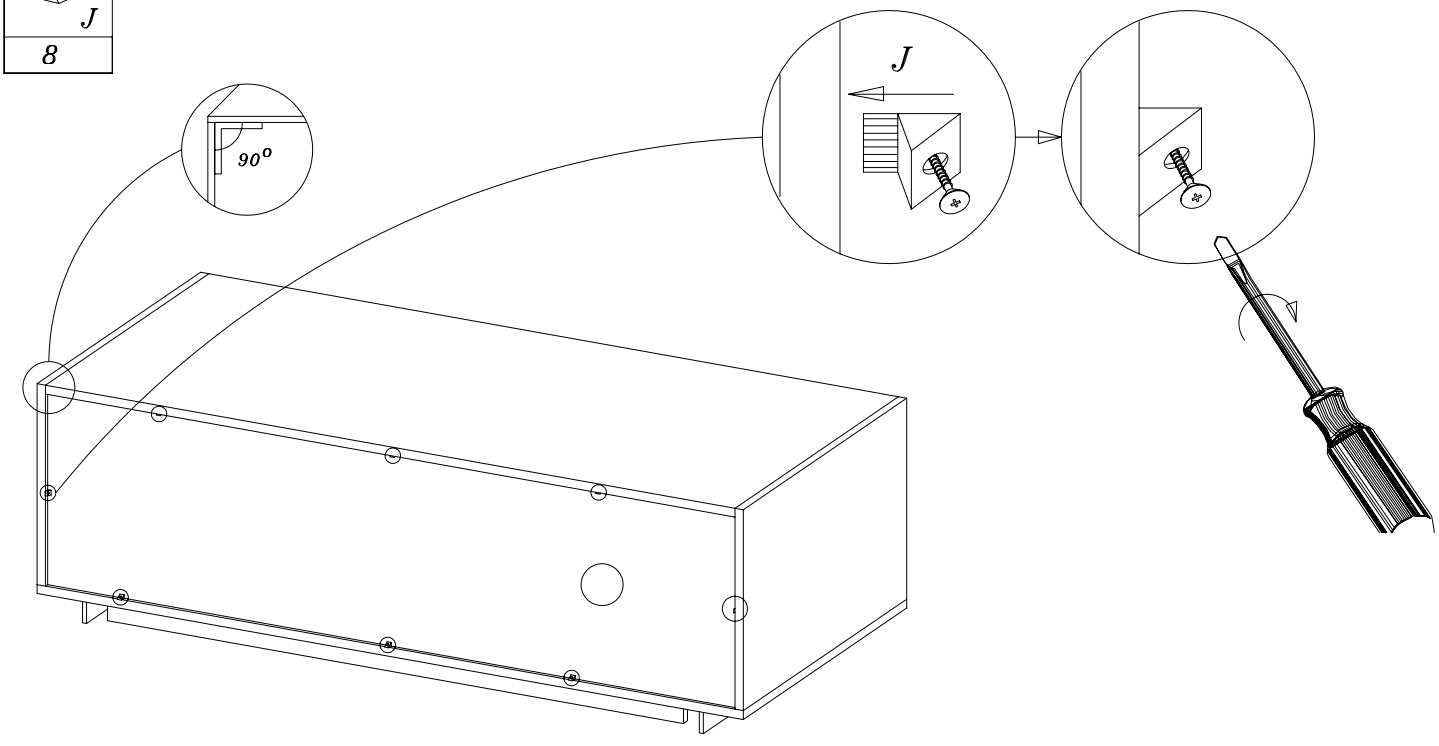

M	C
8	12

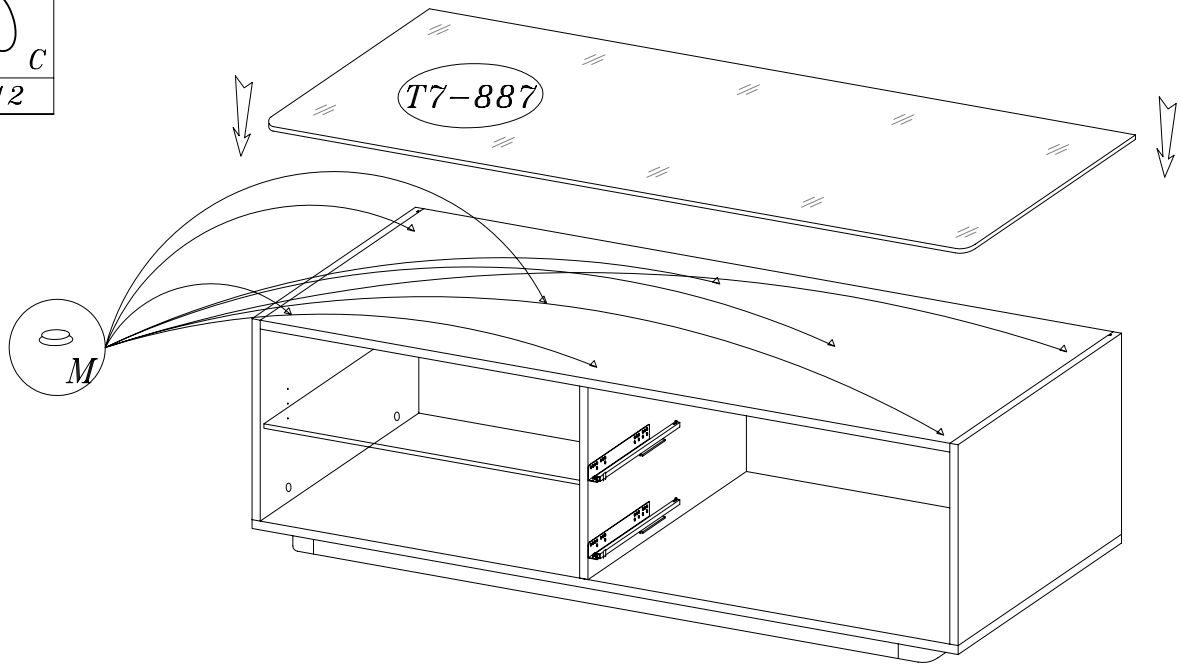

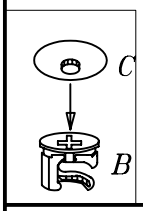
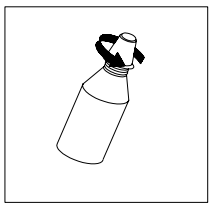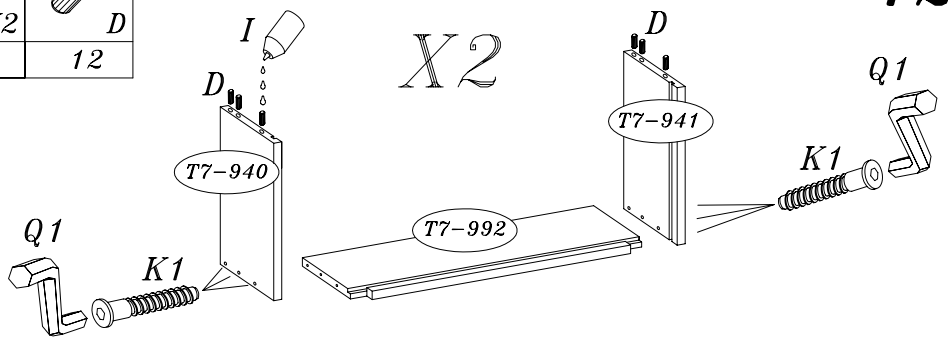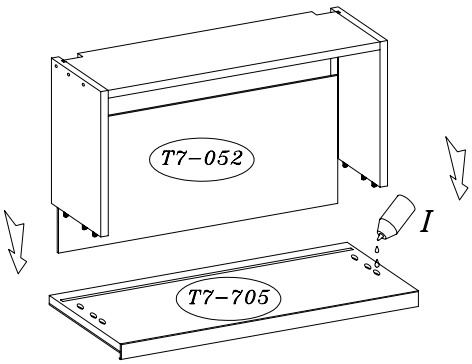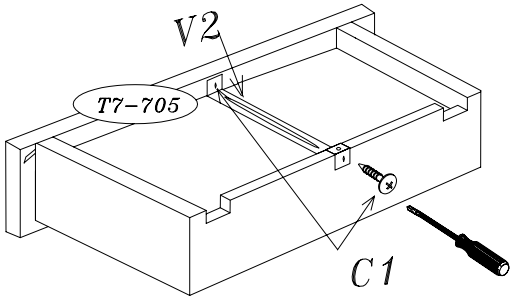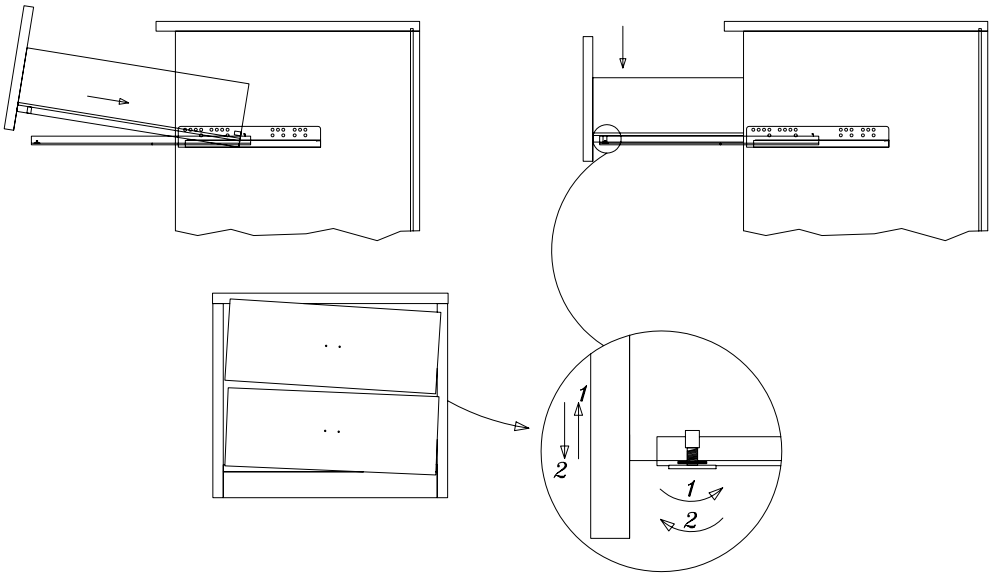
3mm Q1	I	5.0X50 K1	3.0X10 C1	V2	D
1	1	12	4	2	12