GROK

15-2870

1

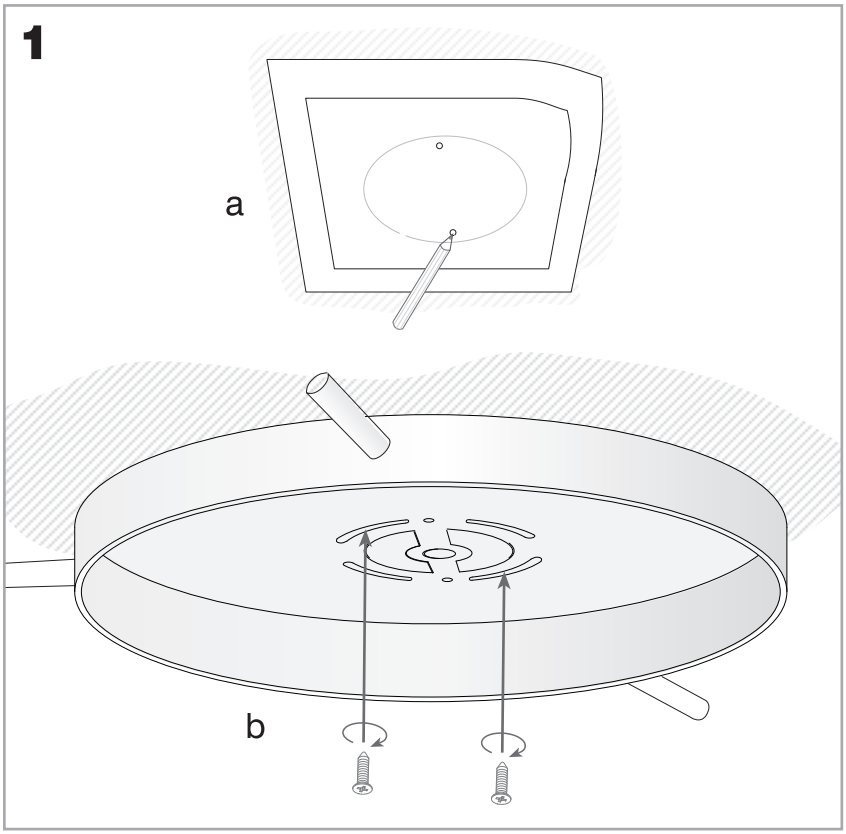

2

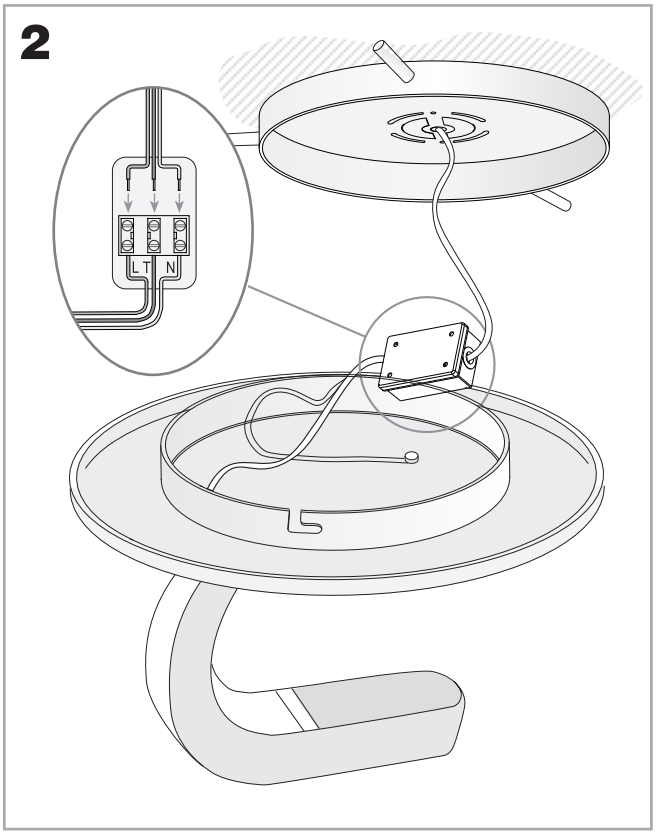

3

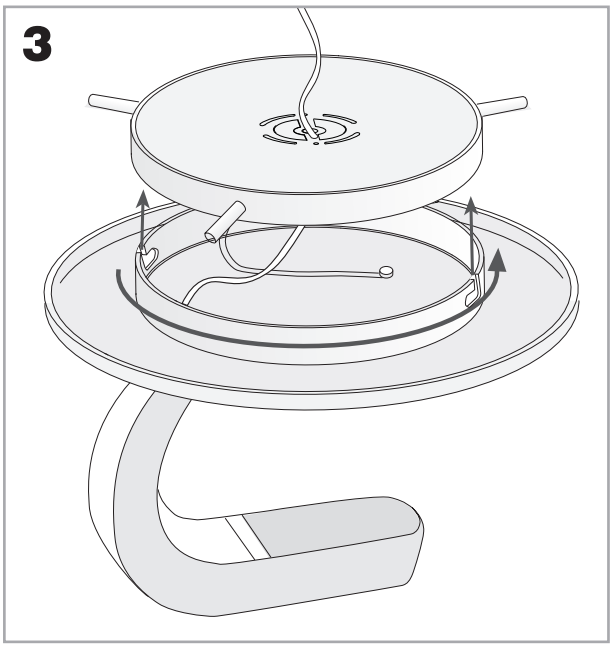

4

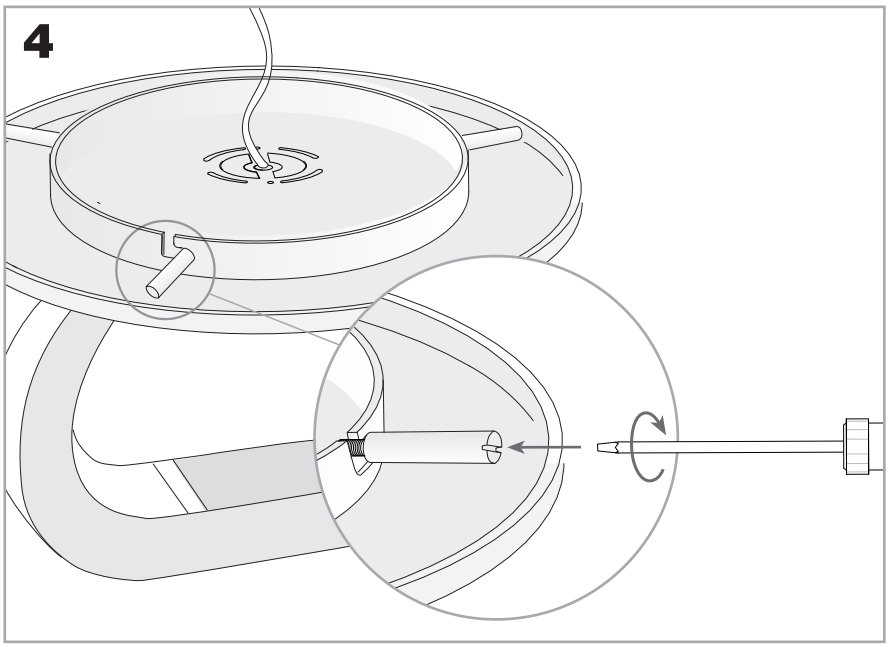

5

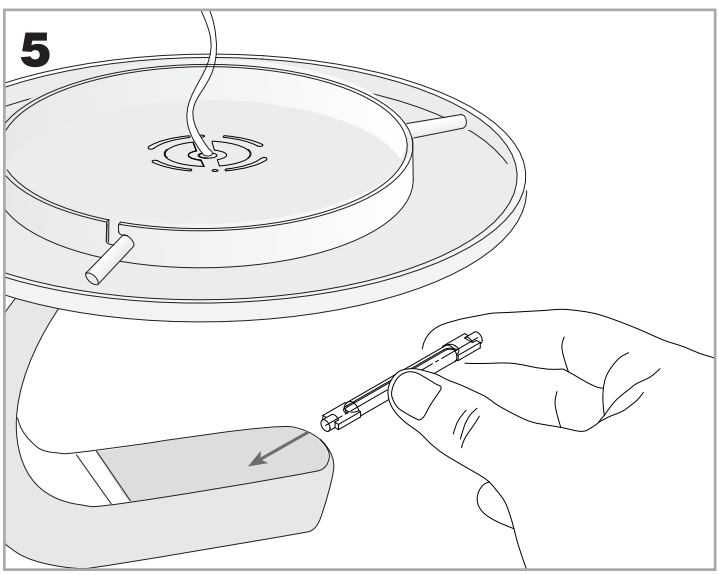

6

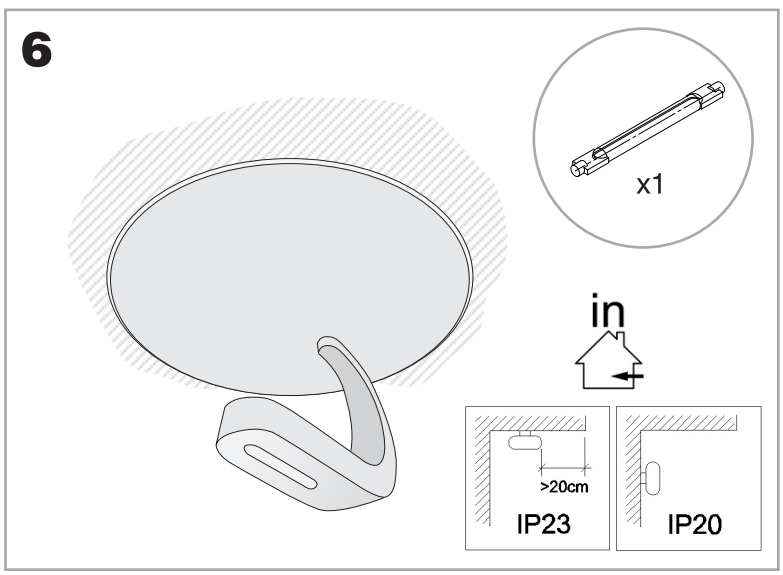

22/07/09