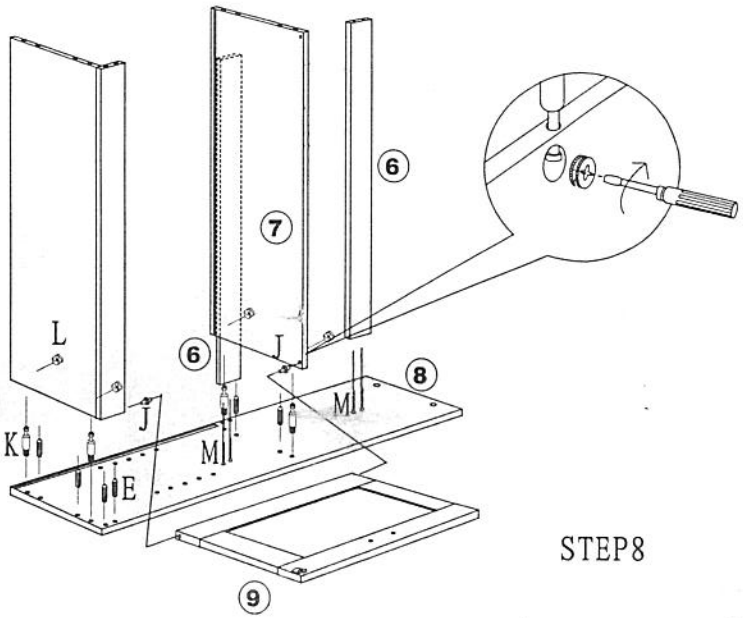

STEP8

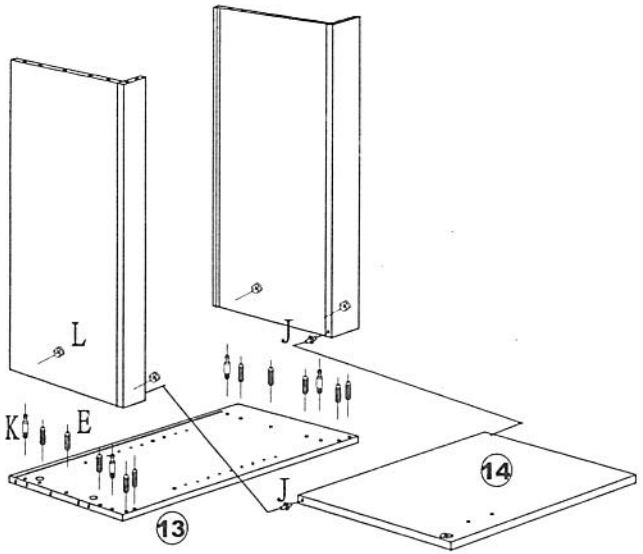

STEP11

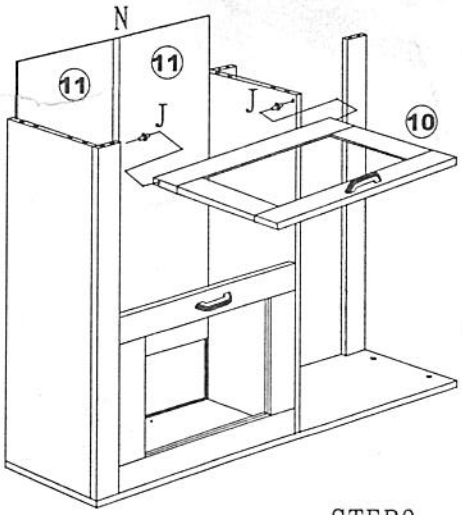

STEP9

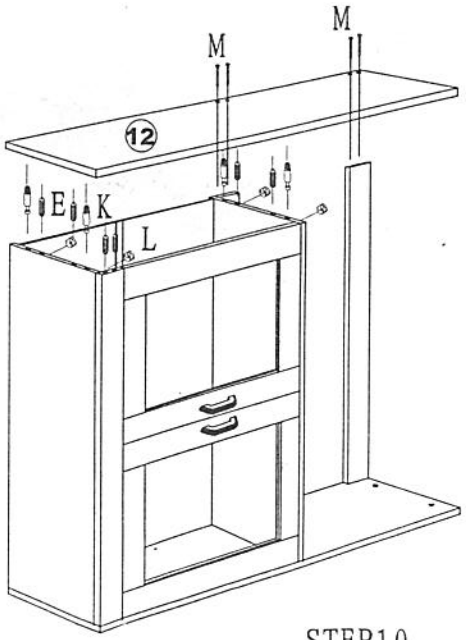

STEP10

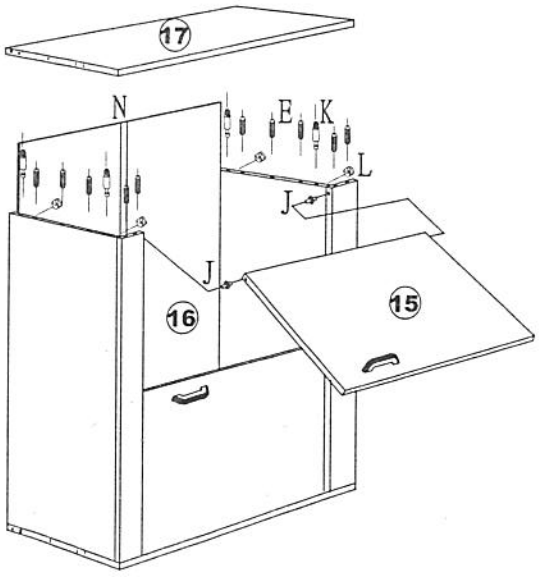

STEP12