Axor Citterio

Towel holder, ring / Porte-serviette / Toallero doble giratorio, toallero de aro

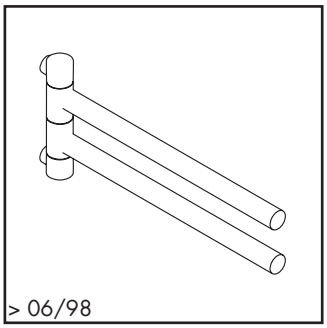

40820XX0

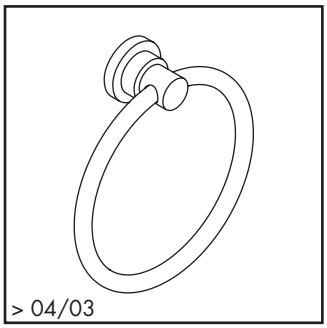

41721XX0

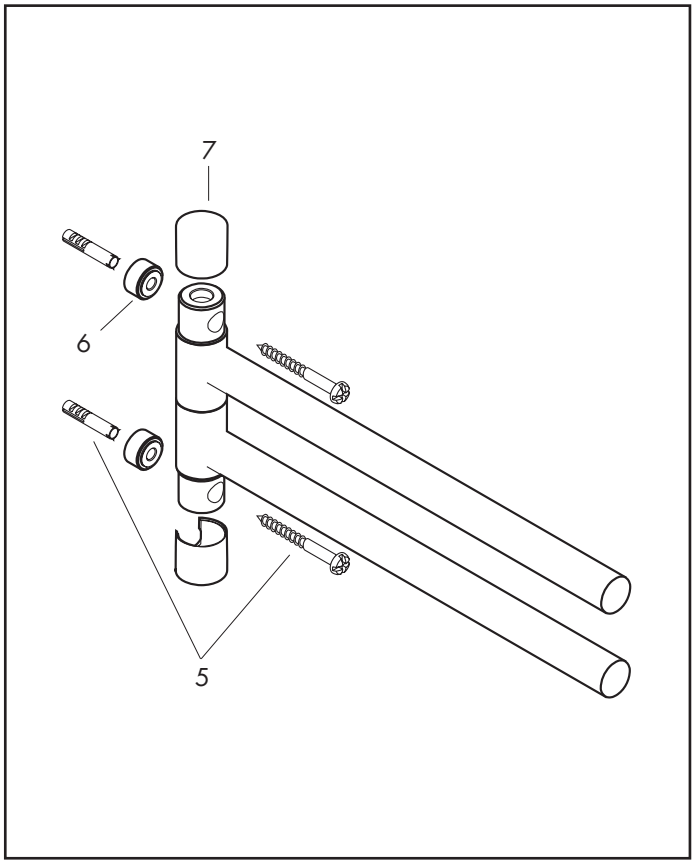

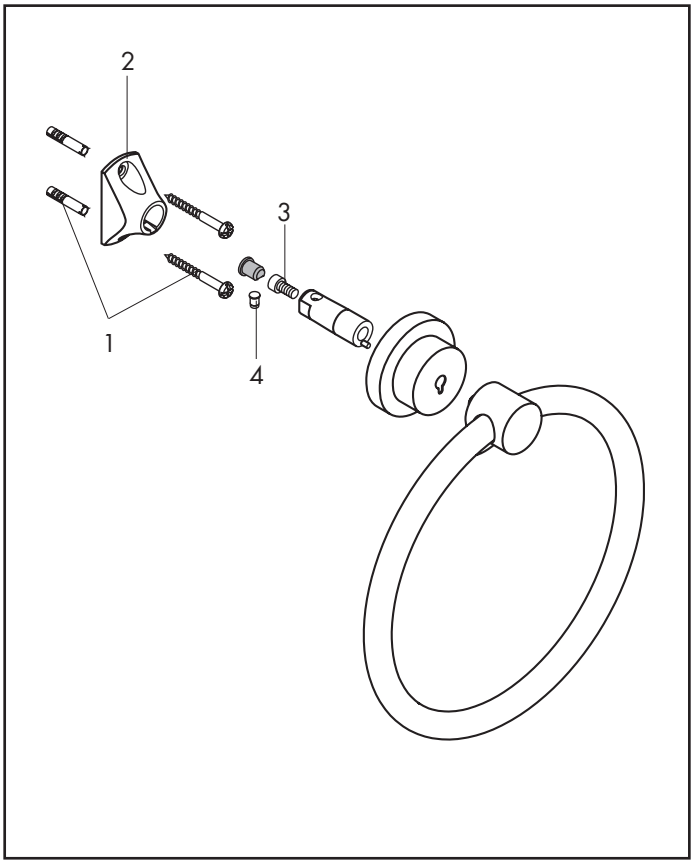

Pos.	Description	Description	Denominación	Nr./Nr./N°	
1	mounting set	set de fixation	Set de fijación	40915000	
2	support element	support	Soporte	96341000	
3	hexagon socket screw M4x10	vis à tête cylindrique M4x10	Tornillo de cabeza cilíndrica ranurada M4x10	97661000	
4	pin	goupille	Varilla	97546000	
5	mounting set	set de fixation	Set de fijación	40925000	
6	spacer sleeve	fourreau	Funda transparente	97740XX0	
7	cover	cache	Embellecedor	96313XX0	

AXOR® hansgrohe

XX = Please see page 12.1 for finish
XX = Description des codes couleur page 12.1
XX = Para el código de acabados ver página 12.1