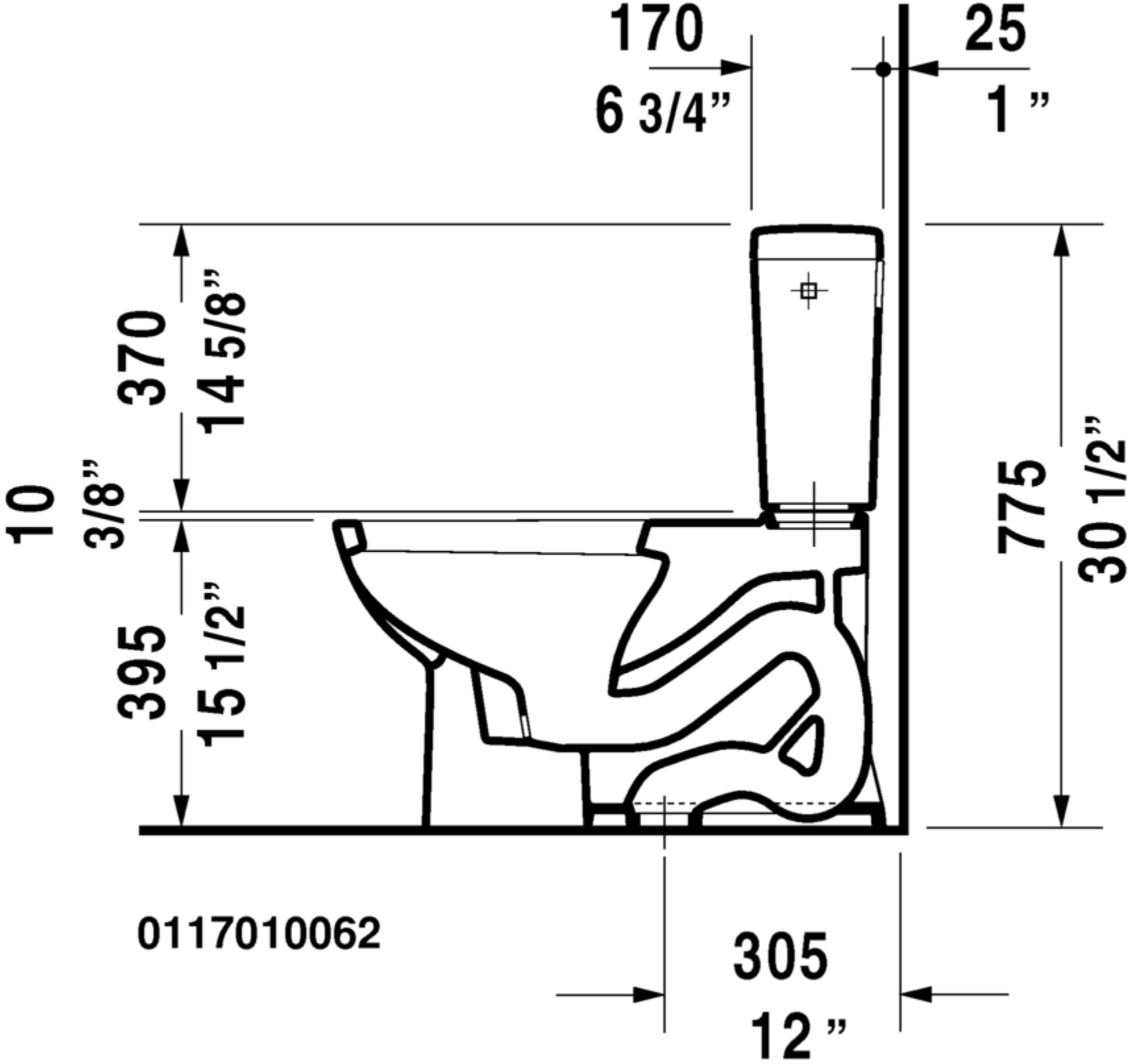
170
6 3/4”
25
1 ”
370
14 5/8”
10
3/8”
395
15 1/2”
775
30 1/2”
0117010062
305
12 ”