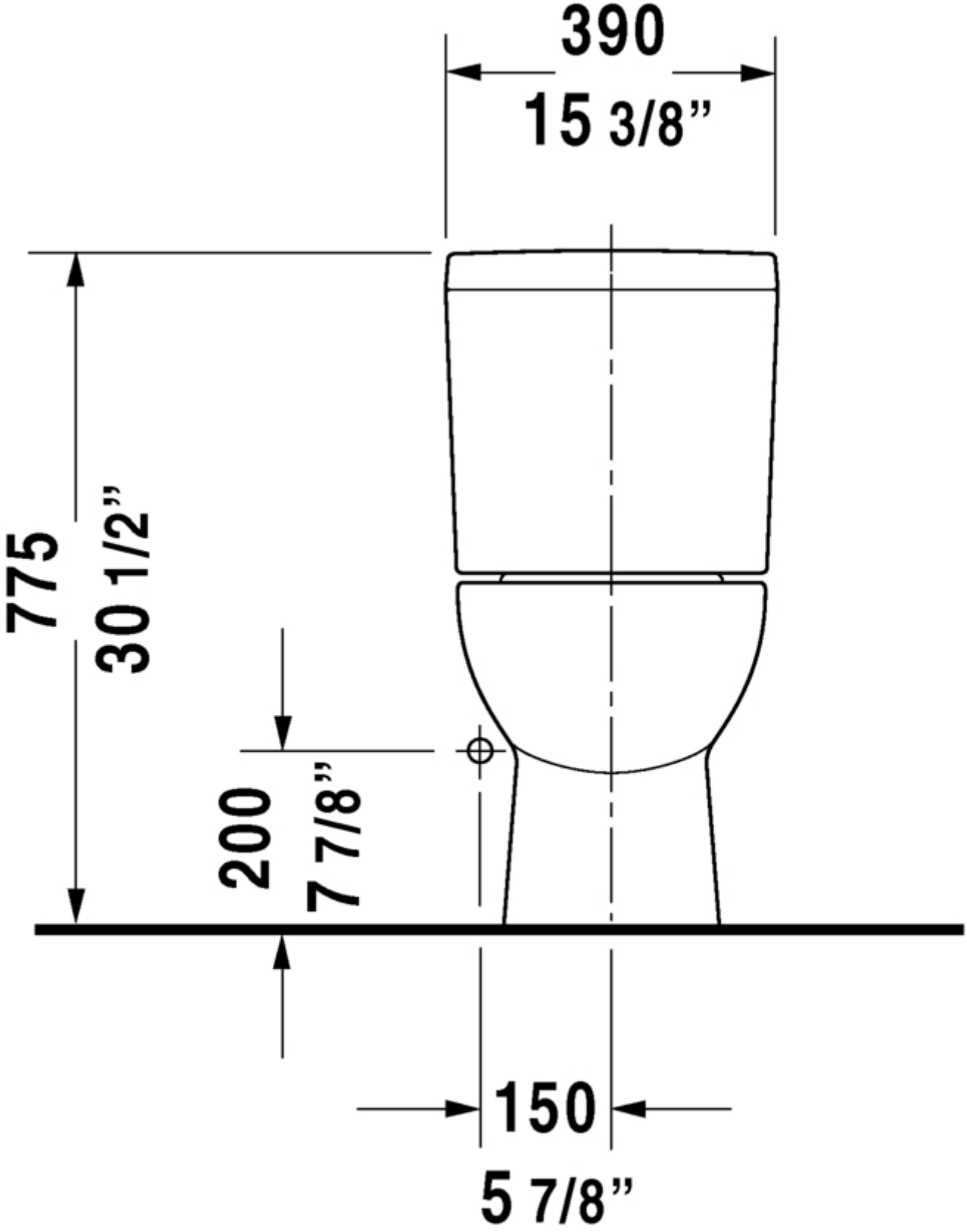

011701