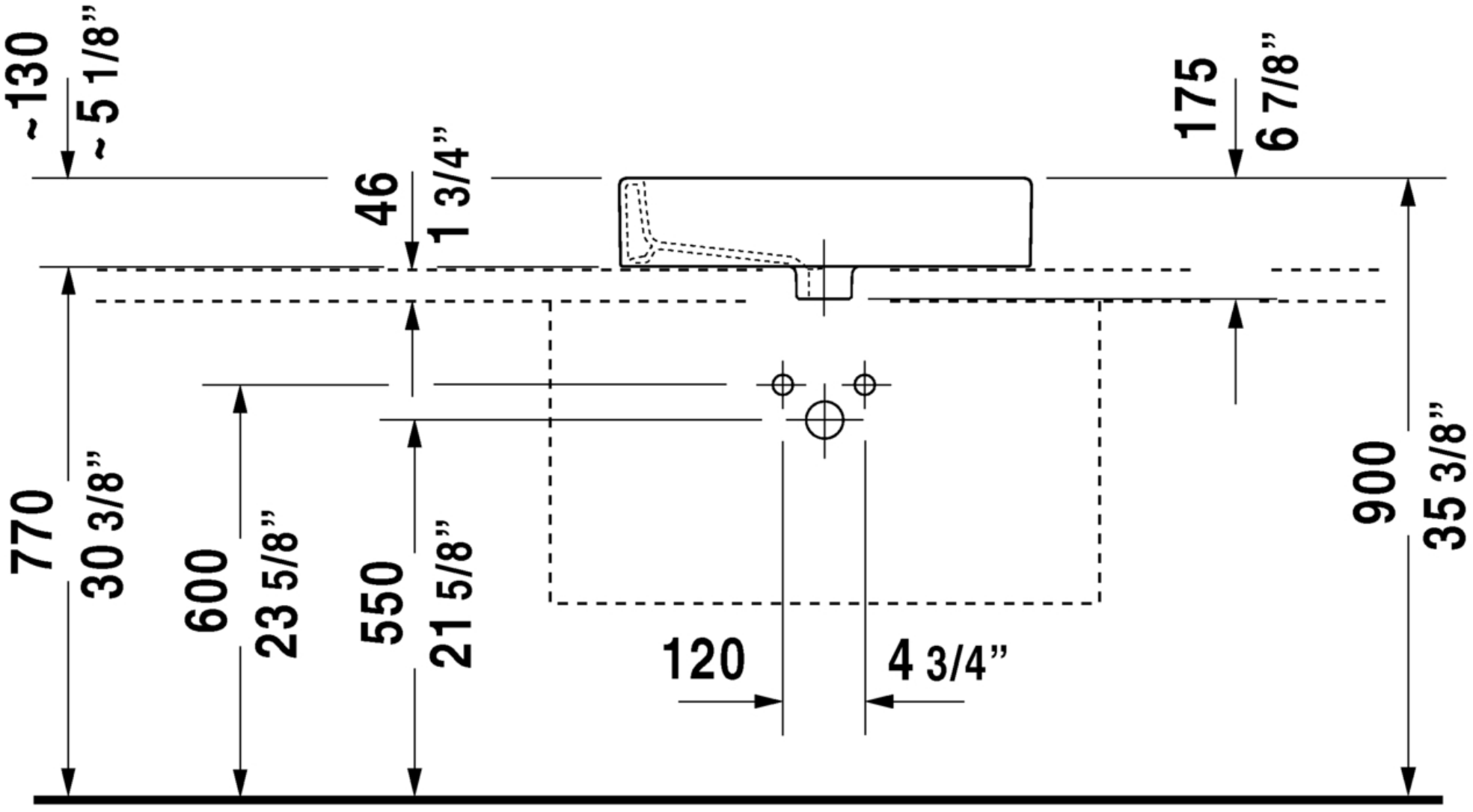
~130
~5 1/8”
46
1 3/4”
175
6 7/8”
770
30 3/8”
600
23 5/8”
550
21 5/8”
120
4 3/4”
900
35 3/8”

6713 X-Large